P/N:110401113589X

UNI-T

UNI-TREND TECHNOLOGY（CHINA）CO., LTD.

No. 6, Gong Ye Bei 1st Road,
Songshan Lake National High-Tech Industrial
Development Zone, Dongguan City,
Guangdong Province, China

UNI-T®

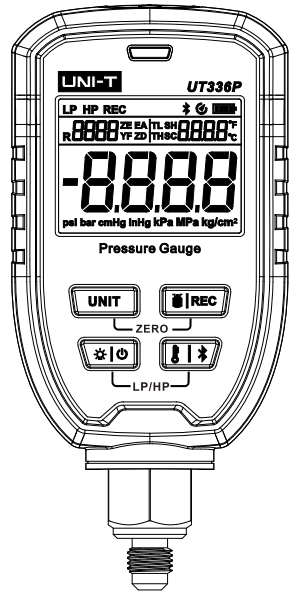

UT336P KIT

Wireless Pressure Gauges with Temperature Clamp

Quick Start Guide

PREFACE

Thank you for purchasing the new Wireless Pressure Gauge. In order to use this product safely and correctly, please read this User Manual thoroughly, especially the Safety part. After reading this guideline, it is recommended to keep the manual and product at an easily accessible place, preferably close to the device, for future reference.

LIMITED WARRANTY AND LIABILITY

Uni-Trend guarantees that the product is free from any defect in material and workmanship within one year since the purchase date. This warranty does not apply to damages caused by accident, negligence, misuse, modification, contamination and improper handling. The dealer shall not be entitled to give any other warranty on behalf of Uni-Trend. If you need warranty service within the warranty period, please contact your seller directly.

This warranty is the only compensation you can obtain. Besides, Uni-Trend does not provide any express or implied warranty, e.g. an implied warranty for some particular purpose. Uni-Trend will not be responsible for any special, indirect, incidental or subsequent damage or loss caused by any reason or speculation. As some areas or countries do not allow limitations on implied warranties and incidental or subsequent damage, the above limitation of liability and stipulation may not apply to you.

Content

1. Product Overview ---------- 4
2. Product Features ---------- 4
3. Configurations ---------- 4
4. Safety ---------- 4
5. Product Structure ---------- 5
6. Buttons ---------- 6
7. Display ---------- 6
8. Operations ----------7
9. Technical Specification & Default Settings ---------- 10
10. Mobile APP Download ---------- 11

1.Product Overview

UT336P KIT Wireless Pressure Gauge measures the pressure of air-conditioner system, functions off-line data recording, monitors the long-time running of refrigeration and heat pump system, and equips a 3.5mm port for temperature clamp. With temperature clamp's use to view the high- and low-pressure temperature of refrigerant pipe and superheat/subcool from the phone APPs, suitable for the installation, debugging and maintenance of refrigeration and heat pump system.

2. Product Features

- LED indication, high pressure in red, low pressure in blue.
- Maximum 8000 off-line data storage.
- Support external temperature clamps to measure refrigerant pipe's temperature.
- Support mobile APPs to record and export data, and generate data reports.
- IP54 Rating.
- Preset 10 refrigerants.Support mobile APPs to change refrigerants.
- With hook design.Easy to place and measure.

3.Configurations

Wireless Pressure Gauge ----------1
Quick Start Guide----------1
Safety Guide ----------1
Download Guide of Common Files ----------1
AA Battery ---------- 3
Hook(hand strap) ----------1
UT-T19 Temperature Clamp ---------- 1
Swivel Arm 1/4" SAE ---------- 1
Tee Connection 1/4" SAE ---------- 1
Toolbox ---------- 1
Please contact your dealer directly if any components are missing or damaged.

4.Safety

Read the Safety carefully and follow the instructions before using the device.

- Take the battery out to avoid battery leak if it is not used for a long time.
- Do not charge the standard AA battery.
- Replace the battery in time if the low battery shows on the LCD.

5. Product Structure

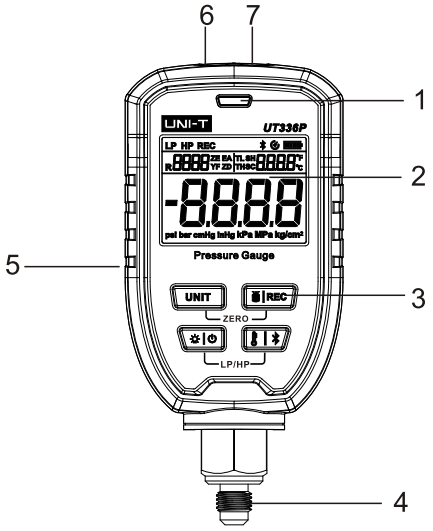

No.	Descriptions
1	High pressure in red LED.
	Low pressure in blue LED.
2	Screen display area
3	Buttons area
4	1/4" SAE Connector
5	Battery holder (rear)
6	Hand strap hole
7	3.5mm port for temperature clamp

6.Buttons

Icons	Buttons	Short Press	Long Press	Button Combination
UNIT	Unit	Pressure unit switch	Temperature unit switch	Zeroing
REC	Record	Refrigerant type switch	Record ON/OFF	
	POWER	Screen backlight ON/OFF	Power on/off	High/Low pressure icon switch
	Bluetooth	Temperature display switch	Bluetooth ON/OFF	

7.Display

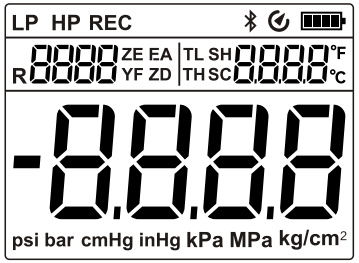

LP	Low pressure icon	**HP**	High pressure icon
REC	Data record icon		Bluetooth icon
	Auto-power-off icon		Battery icon
R ZE EA YF ZD	Refrigerant type	**TL**	Low-pressure temperature
TH	High-pressure temperature	**SH**	Superheat icon
SC	Subcool icon	°F °C	Temperature value; Temperature unit
	Pressure value	psi bar cmHg inHg kPa MPa kg/cm²	Pressure unit

8.Operations

1) Battery Installation

a)Toggle right to open the battery cover.

b) Install the battery as per the polarity and cover it.

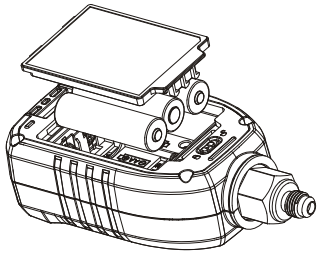

2) Basic Operation

a) Long press “POWER” button to power on the device, and pressure value will be showed on the screen.

b) Simultaneously long press “POWER” and “Bluetooth” buttons to switch high or low pressure.

c) The pressure value should be 0 after power-on, if not, simultaneously long press “Unit” and “Record” buttons to zeroing.

d) Use the conventional fluorine tube with 1/4" SAE connector, and connect the Pressure Gauge to the air-conditioner system.

e) 10 preset refrigerant types are optional in the device, and can be changed through phone APPs connecting Bluetooth.

f) Connect mobile APP iENV to view the data, export data report, etc.

g) Connecting UT-T16 temperature clamp, short press “Bluetooth” button, and the Evaporating temperature/Low-pressure temperature (TL)/Superheat (SH in low pressure), or the Condensing temperature/High-pressure temperature (TH)/ Subcool (SC in high pressure) will be circularly showed on the temperature display area.

Notes: TL/SH and TH/SC can be measured by connecting the temperature clamp UT-T19; if fails to connect the temperature clamp, - - - will be showed.

3) APP Use

a) Long press “Bluetooth” button, the Bluetooth icon will be flashing to connect with mobile APP iENV, and then enter the main interface (real-time).

① Return: Disconnect and back to the connecting interface.

② Refrigerant Types: Users can set and update 10 refrigerant types to the device..

③ High-pressure/Low-pressure value: Automatically displays in the APPs after switching high/low pressure.

④ Condensing/ Evaporating temperature: Automatically displays in the APPs after switching high/low pressure.

⑤ High-/Low-pressure temperature: Automatically displays in the APPs after switching high/low pressure.

⑥ Superheat/Subcool: Automatically displays in the APPs after switching high/low pressure.

⑦ Record: Start to record or stop recording (The current data is only recorded by separate APP, not synchronously recorded by device)

⑧ Refresh: Restart to record (The icon will be showed after stopping recording.)

⑨ Save: Edit the recordings; Export PDF report and CSV files, etc. (The icon will be showed after stopping recording.)

⑩ Settings Menu

⑪ Interface of Data Details: Check when there is available data.

⑫ Interface of Line Chart: Check when there is available data.



b) Settings Menu



① Data Record: The data record history can be separately viewed.

② Device Data: View the current s torage of device, export or delete data, etc.

③ Dual-Dial: Simultaneously display the high- and low-pressure data in the main interface.

④ Unit: Switch the unit of pressure and temperature.

⑤ Recording Interval: 1s~1h can be set.

⑥ Alarm: Set the alarm threshold of high and low pressure/temperature.

⑦ Date & Time: Set the date and time of the device.

⑧ Auto power off: ON/OFF, auto power off in 10 minutes when in the conditions of Bluetooth disconnection+ no button operation+ not in record state.

⑨ LED Indicator: Make the LEDs on/off.

⑩ Device Information: Device name; model; SN; software version; firmware upgrade; factory reset.

⑪ Zeroing: Zeroing the high- and low-pressure value.

9. Technical Specification & Default Settings

1) Technical Specification

Range/Resolution	-1.00 to 60.00 bar -100 to 6000 kPa -0.100 to 6.000 MPa -14.5 to 870.2 psi -1.01 to 61.18 kg/cm² -75.0 to 4500 cmHg -29.5 to 1771 inHg	0.01bar 1 kPa 0.001 MPa 0.1 psi 0.01 kg/cm² 0.1 cmHg 0.1 in/Hg
Accuracy	±0.5% FS	
Refrigerant Types	10 types are preset (Set via APPs, total 94)	
High/Low Pressure Switch	Supported (High pressure, HP) (Low pressure, LP)	
Data Record	8000	
Data Record Interval	1s~1h (APP setting)	
LED Indicators	Red (HP); Blue (LP); ON/OFF via APPs.	
Phone APP	Supported, connect APP “iENV” via Bluetooth	
Auto Power Off	Auto power off in 10 minutes if no button operations. (ON/OFF via APPs; in ON state, only effective in Bluetooth disconnection+ not in record state.)	
Battery Life	100h, (Alkaline battery; Backlight OFF; LED ON; 1-min record interval)	
Battery Type	3x Alkaline AA battery	
IP Rating	IP54	
Working Temperature & Humidity	-10~+50℃, < 90%RH	
Storage Temperature & Humidity	-20~+60℃, < 80%RH	
Temperature range	-50~+150℃	
Accuracy	±0.5℃ (-50~80℃)	
	±1℃ (80~150℃)	

UT336P KIT UNI-T

2) Default Settings (Factory Settings)

Parameters	Default Value
High/Low Pressure	Low pressure
Default Refrigerant	R22
Pressure Unit	Bar
Temperature Unit	℃
Temperature Display Area	Evaporating Temperature
Record Interval	1 minute
Auto Power Off	ON
LED Indicator	ON
Screen Backlight	OFF

10. Mobile APP Download

Download the phone APP iENV via following ways:
a) For IOS, search and download iENV in the App Store.
b) For Android, search and download iENV in the Google Play.

The User Manual is subject to change without prior notice!

Due to different batches, the materials and details of actual products may be slightly different from the graphic information, please refer to the actual product received. Experimental data provided in the page is from internal laboratory of UNI-T, but it should not be a reference for customer to place orders. Any questions, please contact the customer service, thanks!

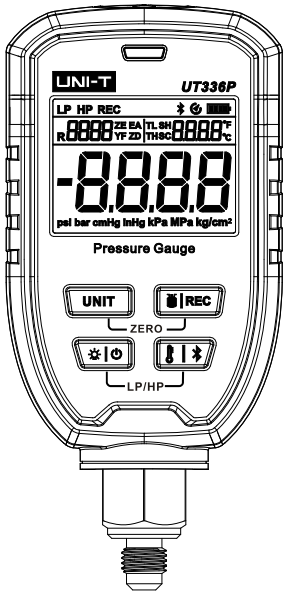

UT336P KIT
Manomètre Sans Fil et Pince Thermique
Guide Rapide

PREFACE

Chers utilisateurs: Merci d'avoir acheté ce nouvel Manomètre Sans Fil. Afin d'utiliser ce produit correctement et en toute sécurité, veuillez lire attentivement ce manuel, en particulier la section “Consignes de Sécurité”. Après avoir lu ce manuel, il est recommandé de le conserver dans un endroit facilement accessible, de préférence à proximité de l' anémomètre, afin de pouvoir s'y référer ultérieurement.

GARANTIE LIMITEE ET RESPONSABILITE LIMITEE

Uni-Trend garantit que ce produit est exempt de tout défaut de matériau et de technologie de fabrication pendant un an à compter de la date d'achat. Cette garantie ne couvre pas les dommages causés par un accident, une négligence, une mauvaise utilisation, une altération, une contamination ou un fonctionnement ou une manipulation anormaux. Les revendeurs ne sont pas autorisés à donner toute autre garantie au nom d'Uni-Trend. Pour obtenir un service pendant la période de garantie, contactez votre centre de service agréé Uni-Trend le plus proche pour demander l’autorisation de retour, puis envoyez le produit à ce centre de service avec une description du problème.

Cette garantie est la seule compensation dont vous pouvez bénéficier. Uni-Trend ne sera pas responsable des dommages ou pertes spéciaux, indirects, accidentels ou subséquents causés par quelque raison ou spéculation que ce soit. En outre, Uni-Trend ne sera pas responsable des dommages spéciaux, indirects, accessoires ou consécutifs ou des pertes découlant de toute cause ou déduction que ce soit, et étant donné que certains Etats ou pays n'autorisent pas les limitations sur les garanties implicites et les dommages accessoires ou consécutifs, les limitations de responsabilité et les dispositions ci-dessus peuvent vous être inapplicables.

Table des Matières

1. Présentation du produit ---------- 16
2. Caractéristiques du produit ---------- 16
3. Liste de colisage ---------- 16
4. Consignes de sécurité ---------- 16
5. Structure du produit ---------- 17
6. Boutons ---------- 18
7. Affichage ---------- 18
8. Opérations ----------19
9. Spécifications techniques et paramètres par défaut ---------- 22
10. Téléchargement de l'application mobile ---------- 23

1. Présentation du produit

Le manomètre sans fil UT336P KIT est capable de mesurer la pression du système de climatisation, d'enregistrer des données hors ligne, de surveiller le fonctionnement à long terme du système de réfrigération et de la pompe à chaleur et il est équipé d'un port de 3,5 mm pour la pince de température. Avec l'utilisation de la pince de température pour visualiser la température haute et basse pression du tuyau de réfrigérant et la surchauffe/sous-refroidissement à partir des applications de téléphone, il convient à l'installation, au débogage et à la maintenance des systèmes de réfrigération et de pompe à chaleur.

2. Caractéristiques du produit

- Indication par LED, haute pression en rouge, basse pression en bleu.
- Stockage de 8000 données hors ligne au maximum.
- Prise en charge des pinces de température externes pour mesurer la température du tuyau de réfrigérant.
- Prise en charge des APP mobiles pour enregistrer et exporter les données, et générer des rapports de données.
- Indice de protection Ip54.
- Préréglage de 10 réfrigérants.Prise en charge des APP mobiles pour changer de réfrigérant.
- Conception de dragonne.Facile à placer et à mesurer.

3. Liste de colisage

Manomètre sans fil ----------1
Guide de démarrage rapide----------1
Consignes de sécurité ----------1
Directives de téléchargement des fichiers communs ----------1
Pile AA ----------3
Dragonne ----------1
UT-T19 pince de température ---------- 1
Le bras pivotant ---------- 1
Raccord en T ---------- 1
Boîte à outils ---------- 1
Veuillez contacter votre vendeur si l'un des composants est manquant ou endommagé.

4. Consignes de sécurité

Lisez attentivement les consignes de sécurité et respectez les instructions d'opération avant d'utiliser l'enregistreur.

- Veuillez retirer la pile lorsque vous ne l'utilisez pas pendant une longue période afin d'éviter toute fuite de la pile et la corrosion de l'instrument.
- Ne pas charger la pile AA original puisqu'elle n'est pas rechargeable.
- Remplacez la pile à temps si le sign de pile faible s'affiche sur l'écran LCD.

5. Structure du produit

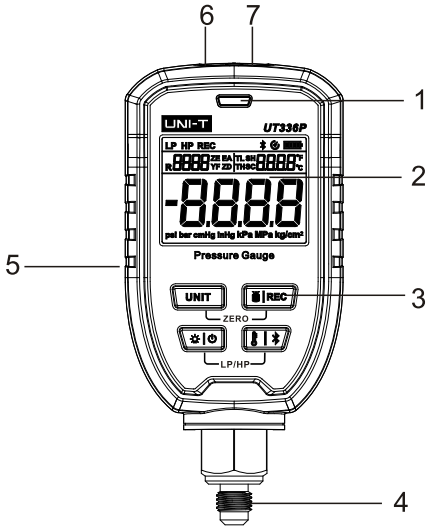

No.	Descriptions
1	La haute pression est indiquée par un voyant rouge.
	La basse pression est indiquée par un voyant bleu.
2	Zone d'affichage de l'écran
3	Zone des boutons
4	Connecteur SAE 1/4"
5	Support de batterie (arrière)
6	Trou pour la dragonne
7	Port 3.5mm pour pince de température

6. Boutons

Icônes	Boutons	Appuyer brièvement	Appuyer longuement	Combinaison de boutons
UNIT	Unité	Commutateur d'unité de pression	Commutateur de l'unité de température	Mise à zéro
REC	Enregistrement	Commutateur de type de réfrigérant	Enregistrement activé/désactivé	
	Alimentation	Rétro-éclairage de l'écran activé/désactivé	Marche/arrêt	Icône de haute/basse pression
	Bluetooth	Interrupteur d'affichage de la température	Bluetooth activé/ désactivé	

7. Affichage

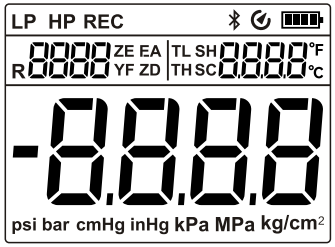

LP	Icône de basse pression	**HP**	Icône de haute pression
REC	Icône d'enregistrement des données		Icône Bluetooth
	Icône de mise hors tension automatique		Icône de la pile
	Type de réfrigérant	**TL**	Température de basse pression
TH	Température de haute pression	**SH**	Icône de surchauffe
SC	Icône de sous-refroidissement		Valeur de la température ; Unité de température
	Valeur de la pression	psi bar cmHg inHg kPa MPa kg/cm²	Unité de pression

8. Opérations

1) Installation des piles

a) Basculez vers la droite pour ouvrir le couvercle des piles.
b) Installez les piles en respectant la polarité et recouvrez-les.

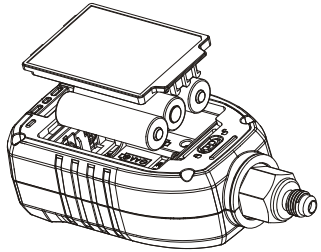

2) Opérations de base

a) Appuyez longuement sur le bouton «POWER» pour allumer l'appareil, et la valeur de la pression s'affiche à l'écran.
b) Appuyez simultanément sur les boutons «POWER» et «Bluetooth» pour passer de la haute à la basse pression.
c) La valeur de la pression doit être 0 après la mise en marche, si ce n'est pas le cas, appuyez simultanément sur les boutons «Unit» et «REC» pour remettre la pression à zéro.
d) Utilisez le tube de fluor conventionnel avec un connecteur 1/4 » SAE, et connectez le manomètre au système de climatisation.
e) 10 types de réfrigérants préréglés sont disponibles en option dans l'appareil, et peuvent être changés par l'intermédiaire d'une application de téléphone connectée par Bluetooth.
f) Connectez l'application mobile iENV pour visualiser les données, exporter les rapports de données, etc.
g) Connectez à la pince de température UT-T16, puis appuyez brièvement sur le bouton «Bluetooth», et la température d'évaporation/la température à basse pression (TL)/la température de surchauffe SH (basse pression), ou la température de condensation/la température de haute pression (TH)/la température de sous-refroidissement SC (haute pression) s'affichera circulairement sur la zone d'affichage de la température.

Remarques : TL/SH et TH/SC peuvent être mesurés en connectant la pince de température UT-T19 ; si la pince de température n'est pas connectée, - - - sera affiché.

3) Utilisation de l'APP

a) Appuyez longuement sur le bouton «Bluetooth», l'icône Bluetooth clignote pour se connecter à l'APP mobile iENV, puis on entre dans l'interface principale (en temps réel).



① Retour: Déconnexion et retour à l'interface de connexion.
② Types de réfrigérants: Les utilisateurs peuvent définir et mettre à jour 10 types de réfrigérants dans l'appareil.
③ Valeur de haute pression/basse pression: S'affichant automatiquement dans l'APPs après la commutation haute/basse pression.
④ Température de condensation/ évaporation: S'affichant automatiquement dans les APP après la commutation haute/basse pression.
⑤ Température de haute/basse pression: S'affichant automatiquement dans les APP après la commutation haute/ basse pression.
⑥ Surchauffe/Sous-refroidissement: S'affichant automatiquement dans les APP après la commutation haute/ basse pression.
⑦ Enregistrement: L 'appareil commence à enregistrer ou arrêter l'enregistrement (les données actuelles ne sont enregistrées que par un APP séparé, et non de manière synchronisée par l'appareil).
⑧ Rafraîchir : Redémarrez l'enregistrement (l'icône s'affiche après l'arrêt de l'enregistrement).
⑨ Enregistrer : Modifiez les enregistrements ; exportez des rapports PDF et des ichiers CSV, etc. (L'icône s'affiche après l'arrêt de l'enregistrement.)
⑩ Menu des paramètres
⑪ Interface des détails des données : Vérifier si des données sont disponibles.
⑫ Interface du graphique linéaire : Vérifier si des données sont disponibles.

b) Menu Réglages

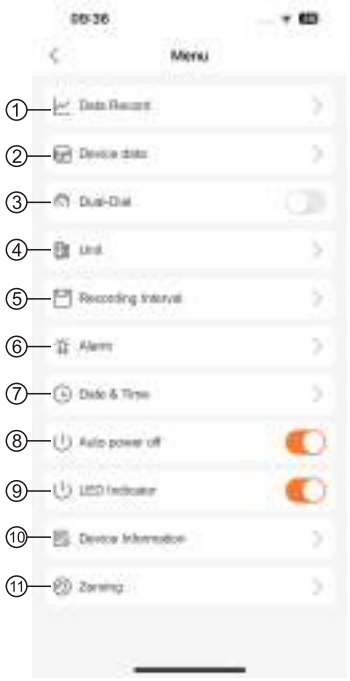

① Data Record(Enregistrement des données):
L'historique de l'enregistrement des données peut être visualisé séparément.
② Device Data(Données de l'appareil): Afficher le stockage actuel de l'appareil, exporter ou supprimer des données, etc.
③ Dual-Dial(Double numérotation): affichage simultané des données de haute et de basse pression dans l'interface principale.
④ Unit(Unité):Changement de l'unité de pression et de température.
⑤ Recording Interval(Intervalle d'enregistrement):on peut régler entre 1s~1h.
⑥ Alarm(Alarme): Régler le seuil d'alarme de haute et basse pression/température.
⑦ Date & Time(Date et heure): régler la date et l'heure de l'appareil.
⑧ Auto power off(Mise hors tension automatique): activé/désactivé, mise hors tension automatique dans 10 minutes en cas de déconnexion Bluetooth+ pas d'opération sur les boutons+ pas d'enregistrement.
⑨ LED Indicator(Voyants LED): Allumer/éteindre les LED.
⑩Device Information(Informations sur l'appareil): Nom de l'appareil; modèle; SN; version du logiciel; mise à jour du micrologiciel; réinitialisation d'usine.
⑪ Zeroing(Mise à zéro): Mise à zéro des valeurs de haute et de basse pression.

9. Spécifications techniques et paramètres par défaut
1) Spécifications techniques

Plage/Résolution	-1.00 à 60.00 bar -100 à 6000 kPa -0.100 à 6.000 Mpa -14.5 à 870.2 psi -1.01 à 61.18 kg/cm² -75.0 à 4500 cmHg -29.5 à 1771 inHg	0.01 bar 1 kPa 0.001 MPa 0.1 psi 0.01 kg/cm² 0.1 cmHg 0.1 in/Hg
Précision	±0.5%FS	
Types de réfrigérants	10 types sont préréglés (réglés par APP, 94 au total)	
Commutateur de haute/ basse pression	Pris en charge (haute pression, HP) (basse pression, LP)	
Enregistrement des données	8000	
Intervalle d'enregistrement des données	1s~1h （Réglage APP）	
Voyants LED	Rouge (HP); Bleu (LP); active/désactivé via APPs.	
APP du téléphone	Pris en charge, connecter l'APP «iENV» via Bluetooth	
Mise hors tension automatique	Mise hors tension automatique au bout de 10 minutes si aucun bouton n'est actionné. (active/désactivévia APPs; dans l'état activé, seulement efficace dans la déconnexion Bluetooth + pas dans l'état d'enregistrement.)	
Durée de vie des piles	100h, (pile alcaline ; rétroéclairage éteint ; LED allumée ; intervalle d'enregistrement de 1 minute)	
Type des piles	pile alcaline AA x 3	
Indice de protection IP	IP54	
Température & humidité de fonctionnement	-10~+50℃, < 90%RH	
Température & humidité de stockage	-20~+60℃, < 80%RH	
Plage de température	-50~+150℃	
Précision	±0.5℃ (-50~80℃)	
	±1℃ (80~150℃)	

2) Paramètres par défaut (Paramètres d'usine)

Paramètres	Valeur par défaut
Haute/basse pression	Basse pression
Réfrigérant par défaut	R22
Unité de pression	Bar
Unité de température	℃
Zone d'affichage de la température	Température d'évaporation
Intervalle d'enregistrement	1 minute
Mise hors tension automatique	Activé
Voyant LED	Activé
Rétro-éclairage de l'écran	Désactivé

10. Téléchargement de l'application mobile

Pour télécharger l'application mobile, procédez comme suit
a) Pour IOS, recherchez et téléchargez iENV dans l'App Store.
b) Pour Android, rechercher et télécharger iENV dans Play Store.

Le manuel est susceptible d'être modifié sans préavis !

En raison des différents lots, les matériaux et les détails des produits réels peuvent être légèrement différents des informations graphiques, veuillez vous référer au produit réel reçu. Les données expérimentales fournies dans cette page proviennent du laboratoire interne d'Uni-Trend, mais elles ne doivent pas servir de référence aux clients pour passer des commandes. Si vous avez des questions, veuillez contacter le service clientèle, merci !

UNI-T®

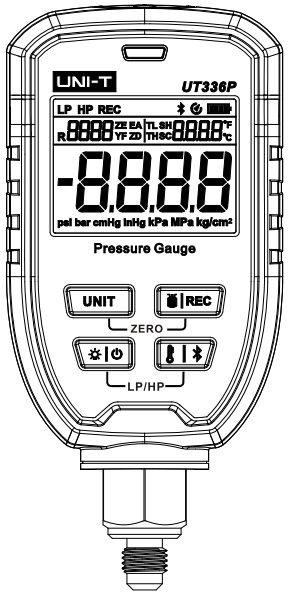

UT336P KIT
Drahtloses Druckmessgerät und Thermoklemme
Schnellanleitung

DE

VORWORT

Lieber Benutzer:
vielen Dank, dass Sie sich für den neuen Drahtloses Druckmessgerät. Um dieses Produkt sicher und korrekt zu verwenden, lesen Sie bitte dieses Handbuch gründlich durch, insbesondere den Abschnitt „Sicherheit“.

Nach dem Lesen dieses Handbuchs wird empfohlen, es an einem leicht zugänglichen Ort, vorzugsweise in der Nähe des Geräts, für zukünftige Referenzzwecke aufzubewahren.

BESCHRÄNKTE GARANTIE UND HAFTUNG

Uni-Trend garantiert, dass das Produkt innerhalb eines Jahres ab Kaufdatum frei von Material- und Verarbeitungsfehlern ist. Diese Garantie gilt jedoch nicht für Schäden, die durch Unfälle, Fahrlässigkeit, Missbräuche, Modifikationen, Verschmutzungen oder unsachgemäße Handhabungen verursacht werden. Der Händler ist nicht berechtigt, im Namen von Uni-Trend andere Garantien zu geben. Wenn Sie innerhalb der Garantie einen Garantieservice benötigen, wenden Sie sich bitte unmittelbar an Ihren Verkäufer, um Informationen zur Rückgabe zu erhalten. Schicken Sie dann das Produkt mit der Problembeschreibung an das Servicezentrum.

Diese Garantie ist die einzelne Entschädigung, die Sie erhalten können. Für besondere, indirekte, zufällige oder spätere Schäden oder Verluste, die durch irgendeinen Grund oder Spekulation verursacht werden, trägt Uni-Trend keine Haftung. Da in manchen Regionen oder Ländern keine Einschränkungen auf stillschweigende Garantien und zufällige oder spätere Schäden zulassen sind, gelten die oben genannten Haftungseinschränkungen möglicherweise nicht für Sie.

Inhaltsverzeichnis

1. Produktübersicht ---------- 28
2. Produduktmerkmale ---------- 28
3. Konfigurationen ---------- 28
4. Sicherheit ---------- 28
5. Produktaufbau ---------- 29
6. Tasten ---------- 30
7. Anzeige ---------- 30
8. Bedienungen ---------- 31
9. Technische Spezifikationen & Standardeinstellungen -------- 34
10. Mobile APP Herunterladen ---------- 35

1. Produktübersicht

Das drahtlose Druckmessgerät UT336P KIT misst den Druck von Klimaanlagen, verfügt über die Funktion der Offline-Datenaufzeichnung, überwacht den Langzeitbetrieb von Kälte- und Wärmepumpensystemen und ist mit einem 3,5-mm-Anschluss für eine Temperaturzange ausgestattet. Mit der Temperaturklemme können Sie die Hoch- und Niederdrucktemperatur der Kältemittelleitung und die Überhitzung/ Unterkühlung über die mobilen APPs anzeigen, was für die Installation, Fehlersuche und Wartung von Kälte- und Wärmepumpenanlagen geeignet ist.

2. Produduktmerkmale

- LED-Anzeige, Hochdruck in Rot, Niederdruck in Blau.
- Maximal 8000 Offline-Datenspeicher.
- Unterstützung externer Temperaturzangen zur Messung der Temperatur der Kältemittelleitung.
- Unterstützung von mobilen APPs zur Datenaufzeichnung und zum Datenexport sowie zur Erstellung von Datenberichten.
- Schutzart Ip54.
- Voreingestellte 10 Kältemittel. Unterstützt mobile APPs zum Wechseln der Kältemittel.
- Handschlaufendesign. Einfach zu platzieren und zu messen.

3. Konfigurationen

Drahtloses Druckmessgerät ----------1
Schnellstartanleitung----------1
Sicherheitshinweise ----------1
Leitlinie zum Herunterladen allgemeiner Dateien ----------1
AA-Batterie ----------3
Handschlaufe ----------1
UT-T19 Temperaturzange ---------- 1
Schwenkarm ---------- 1
T-Stück ---------- 1
Werkzeugkiste ---------- 1

Bitte wenden Sie sich an Ihren Verkäufer, wenn eine Komponente fehlt oder beschädigt ist.

4. Sicherheit

Vorm Gebrauch dieses Datenloggers lesen Sie bitte die Sicherheitshinweise sorgfältig durch und befolgen Sie diese.

- Nehmen Sie beim längeren Nichtgebrauch die Batterie heraus, um ein Auslaufen der Batterie zu vermeiden.
- Laden Sie die Standard-AA-Batterie nicht auf.
- Ersetzen Sie die Batterie rechtzeitig, wenn auf der LCD-Anzeige das Symbol für schwache Batterie angezeigt wird.

5.Produktaufbau

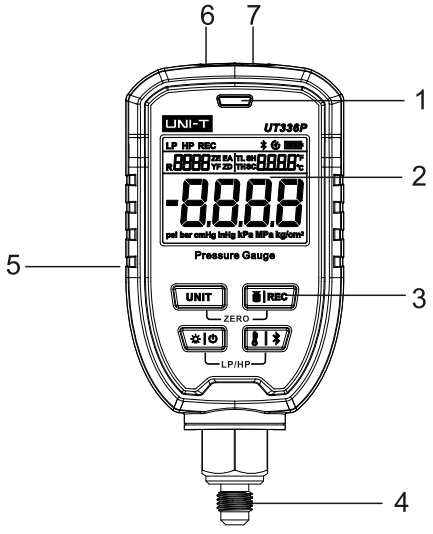

Nr.	Beschreibungen
1	Hochdruck in roter LED.
	Niederdruck in blauer LED.
2	Anzeigebereich des Bildschirms
3	Tastenbereich
4	1/4" SAE-Anschluss
5	Batteriehalterung (Rückseite)
6	Loch für Handschlaufe
7	3,5mm Anschluss für Temperaturklemme

6.Tasten

Symbol	Tasten	Kurzes Drücken	Langes Drücken	Tastenkombination
UNIT	Einheit	Druckeinheit wechseln	Temperatureinheit wechseln	Nullstellung
REC	Aufzeichnung	Kältemittelart wechseln	Aufzeichnung EIN/AUS	
	NETZTASTE	Bildschirm-Hintergrundbeleuchtung EIN/AUS	Ein/Aus	Hoch-/ Niederdruck-Symbol wechseln
	Bluetooth	Temperaturanzeige wechseln	Bluetooth EIN/AUS	

7.Anzeige

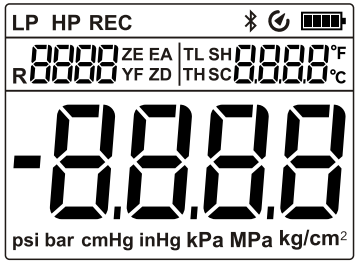

LP	Niederdruck-Symbol	**HP**	Hochdruck-Symbol
REC	Datenaufzeichnung-Symbol		Bluetooth-Symbol
	Symbol für die automatische Abschaltung		Batterie-Symbol
	Kältemittelart	**TL**	Niederdruck-Temperatur
TH	Hochdruck-Temperatur	**SH**	Symbol für Überhitzung
SC	Symbol für Unterkühlung		Temperaturwert; Temperatureinheit
	Druckwert	psi bar cmHg inHg kPa MPa kg/cm²	Druckeinheit

8. Bedienungen

1) Batterieinstallation

a) Schieben Sie die Batterieabdeckung nach rechts, um sie zu öffnen.
b) Legen Sie die Batterie entsprechend der Polarität ein und decken Sie sie ab.

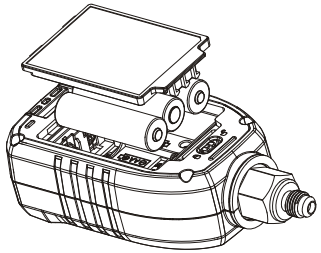

2) Grundlegende Bedienung

a) Drücken Sie lange die „POWER“, um das Gerät einzuschalten, und der Druckwert wird auf dem Bildschirm angezeigt.
b) Drücken Sie gleichzeitig lange die „POWER“ und die „Bluetooth“-Taste, um zwischen Hoch- und Niederdruck umzuschalten.
c) Der Druckwert sollte nach dem Einschalten 0 sein, wenn nicht, drücken Sie gleichzeitig lange die Tasten „UNIT“ (Einheit) und „REC“ (Aufzeichnung), um den Wert auf Null zu setzen.
d) Verwenden Sie den herkömmlichen Fluorschlauch mit 1/4" SAE-Anschluss und schließen Sie das Messgerät an das Klimasystem an.
e) 10 voreingestellte Kältemittelarten sind für das Gerät optional und können über mobilen APPs mit Bluetooth-Verbindung geändert werden.
f) Schließen Sie die mobile APP „iENV“ an, um die Daten zu prüfen, den Datenbericht zu exportieren, etc.
g) Schließen Sie die UT-T16-Temperaturmesszange an, drücken Sie kurz die „Bluetooth“-Taste, und die Verdampfungs-/Niederdrucktemperatur (TL)/Überhitzungs-(SH bei Niederdruck) oder die Kondensations-/Hochdrucktemperatur (TH)/Unterkühlung (SC bei Hochdruck) wird kreisförmig auf dem Temperaturanzeigebereich angezeigt.

Hinweise: TL/SH und TH/SC können durch den Anschluss der UT-T19-Temperaturzange gemessen werden; wenn die Temperaturzange nicht erfolgreich angeschlossen wird, wird - - - angezeigt.

3) APP-Verwendung

a) Drücken Sie lange die „Bluetooth“-Taste, und das Bluetooth-Symbol blinkt, um eine Verbindung mit der mobilen APP „iENV“ herzustellen, und rufen Sie dann die Hauptschnittstelle (Echtzeit) auf.

① Zurück: Trennen und zurück zur Anschlussschnittstelle.
② Kältemittelarten: Benutzer können 10 Kältemittelarten einstellen und aktualisieren.
③ Hoch-/Niederdruckwert: Automatisches Anzeigen in den APPs angezeigt, nachdem der Hoch-/Niederdruck umgeschaltet wurde.
④ Kondensations-/Verdampfungstemperatur: Automatisches Anzeigen in den APPs angezeigt, nachdem der Hoch-/Niederdruck umgeschaltet wurde.
⑤ Hoch-/Niederdrucktemperatur: Automatisches Anzeigen in den APPs angezeigt, nachdem der Hoch-/Niederdruck umgeschaltet wurde.
⑥ Überhitzung/Unterkühlung: Automatisches Anzeigen in den APPs angezeigt, nachdem der Hoch-/Niederdruck umgeschaltet wurde.
⑦ Aufzeichnung: Aufzeichnung starten oder stoppen (Die aktuellen Daten werden nur von einer separaten APP aufgezeichnet, nicht synchron vom Gerät aufgezeichnet)
⑧ Erfrischen: Aufzeichnung neu starten (Das Symbol wird nach dem Stoppen der Aufzeichnung angezeigt.)
⑨ Speichern: Aufzeichnungen bearbeiten; PDF-Berichte, CSV-Dateien, etc. exportieren (Das Symbol wird nach dem Stoppen der Aufzeichnung angezeigt.)
⑩ Menü-Einstellungen
⑪ Schnittstelle für Datendetails: Prüfen Sie, ob Daten verfügbar sind.
⑫ Schnittstelle für Liniendiagramm: Prüfen Sie, ob Daten verfügbar sind.



b) Menü-Einstellungen

① Data Record(Datensatz): der historische Datensatz kann separat geprüft werden.
② Device Data(Gerätedaten): den aktuellen Speicher des Geräts prüfen, Daten exportieren oder Daten löschen, etc.
③ Dual-Dial(Duales Zifferblatt): Hoch- und Niederdruckdaten in der Hauptschnittstelle gleichzeitig anzeigen.
④ Unit(Einheit):Druck- und Temperatureinheit wechseln.
⑤ Recording Interval (Aufzeichnungsintervall): 1s~1h kann eingestellt werden.
⑥ Alarm: die Alarmschwelle für Hoch- oder Niederdruck/-temperatur einstellen.
⑦ Date & Time(Datum & Uhrzeit): Datum und Uhrzeit des Gerätes einstellen.
⑧ Auto power off (Automatische Abschaltung): EIN/AUS, automatische Abschaltung nach 10 Minuten, wenn die Bluetooth-Verbindung unterbrochen wurde + keine Taste betätigt wird + sich das Gerät nicht im Aufzeichnungszustand befindet.



⑨ LED Indicator(LED-Anzeigen): LEDs ein-/ausschalten.
⑩ Device Information(Geräteinformationen): Gerätename; Modell; SN; Software-Version; Firmware-Upgrade; Werkseinstellung.
⑪ Zeroing(Nullstellung): Nullstellung des Hoch- und Niederdruckwertes.

9. Technische Spezifikationen & Standardeinstellungen

1) Technische Spezifikationen

Messbereich/Auflösung	-1.00 bis zu 60.00 bar -100 bis zu 6000 kPa -0.100 bis zu 6.000 Mpa -14.5 bis zu 870.2 psi -1.01 bis zu 61.18 kg/cm² -75.0 bis zu 4500 cmHg -29.5 bis zu 1771 inHg	0.01 bar 1 kPa 0.001 MPa 0.1 psi 0.01 kg/cm² 0.1 cmHg 0.1 in/Hg
Genauigkeit	±0.5%FS	
Kältemittelarten	10 Typen sind voreingestellt (Einstellung über APPs, insgesamt 94)	
Hoch-/ Niederdruck wechseln	Unterstützt (Hochdruck, HP) (Niederdruck, LP)	
Datensatz	8000	
Intervall der Datenaufzeichnung	1s~1h (Einstellung über APP)	
LED-Anzeigen	Rot (HP); Blau (LP); EIN/AUS über APPs.	
Mobile APP	Unterstützt, APP „iENV“ über Bluetooth verbinden	
Automatische Abschaltung	Automatische Abschaltung nach 10 Minuten, wenn keine Tastenbetätigung erfolgt. (EIN/AUS über APPs; im EIN-Zustand nur wirksam, wenn die Bluetooth-Verbindung unterbrochen wird + nicht im Aufzeichnungszustand).	
Betriebsdauer der Batterie	100h, (Alkalibatterie; Hintergrundbeleuchtung AUS; LED EIN; 1-min Aufzeichnungsintervall)	
Batterietyp	3x Alkalibatterie	
IP-Schutzart	IP54	
Betriebstemperatur und Luftfeuchtigkeit	-10~+50℃, <90%RH	
Lagertemperatur und Luftfeuchtigkeit	-20~+60℃, <80%RH	
Temperaturbereich	-50~+150℃	
Genauigkeit	±0.5℃ (-50~80℃)	
	±1℃ (80~150℃)	

2) Standardeinstellungen (Werkseinstellungen)

Parameter	Standardwert
Hoch-/Niederdruck	Niederdruck
Standard-Kältemittel	R22
Druckeinheit	Bar
Temperatureinheit	℃
Anzeigebereich der Temperatur	Verdampfungstemperatur
Aufzeichnungsintervall	1 Minute
Automatische Abschaltung	EIN
LED-Anzeige	EIN
Bildschirm-Hintergrundbeleuchtung	AUS

10. Mobile APP Herunterladen

Um die mobile App iENV wie folg herunterzuladen
a) Für IOS suchen Sie iENV in App Store und laden Sie sie herunter.
b) Für Android suchen Sie iENV in Play Store und laden Sie sie herunter.

Inhalte dieses Handbuchs können ohne vorherige Ankündigung geändert werden!

Aufgrund unterschiedlicher Chargen können die Materialien und Details der tatsächlichen Produkte leicht von den grafischen Informationen abweichen, bitte beziehen Sie sich auf das tatsächlich erhaltene Produkt. Die auf der Seite angegebenen experimentellen Daten stammen aus dem internen Labor von UNI-T, sie sollten jedoch nicht als Referenz für Kundenbestellung dienen. Wenn Sie Fragen haben, wenden Sie sich bitte an den Kundendienst, danke!

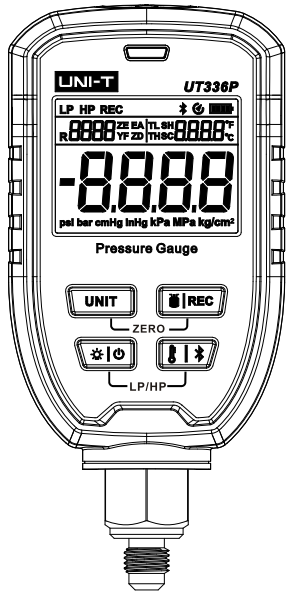

UT336P KIT
Manometro senza fili e pinza termica
Guida rapida

PREFAZIONE

Gentile utente:
Grazie per aver acquistato il nuovo manometro senza fili. Al fine di utilizzare questo prodotto in modo sicuro e corretto, si prega di leggere attentamente il presente manuale, in particolare la parte relativa alle "Sicurezza".

Dopo aver letto il manuale, si raccomanda di conservarlo in un luogo facilmente accessibile, preferibilmente vicino allo strumento, per future consultazioni.

GARANZIA E RESPONSABILITÀ LIMITATE

Uni-Trend garantisce che il prodotto è privo di difetti di materiale e di lavorazione entro un anno dalla data di acquisto. Questa garanzia non si applica ai danni causati da incidenti, negligenza, uso improprio, modifiche, contaminazione e uso o manipolazione anomali. Il rivenditore non è autorizzato a fornire altre garanzie per conto di Uni-Trend. Se si necessita di assistenza in garanzia entro il periodo di garanzia, si prega di contattare il centro di assistenza autorizzato Uni-Trend più vicino per ottenere le informazioni sull'autorizzazione alla restituzione del prodotto; quindi inviare il prodotto a tale centro di assistenza con una descrizione del problema del prodotto.

Questa garanzia è l'unico risarcimento che si può ottenere. Uni-Trend non sarà responsabile di danni o perdite speciali, indiretti, accidentali o conseguenti, causati da qualsiasi ragione o speculazione. Inoltre, Uni-Trend non sarà responsabile di danni o perdite speciali, indiretti, accidentali o conseguenti, derivanti da qualsiasi causa o deduzione, e poiché alcuni stati o paesi non ammettono limitazioni alle garanzie implicite e ai danni accidentali o conseguenti, le limitazioni di responsabilità e le disposizioni di cui sopra potrebbero non essere applicabili.

Contenuti

1. Panoramica del prodotto ---------- 40
2. Caratteristiche del prodotto ---------- 40
3. Configurazioni ---------- 40
4. Sicurezza ----------40
5. Struttura del prodotto ---------- 41
6. Pulsanti ----------42
7. Display ---------- 42
8. Operazioni ---------- 43
9. Specifiche tecniche e impostazioni predefinite ---------- 46
10. Download dell'APP mobile ---------- 47

1. Panoramica del prodotto

Il manometro senza fili UT336P KIT misura la pressione del sistema di condizionamento dell'aria, funziona con la registrazione off-line dei dati, monitora il funzionamento a lungo termine del sistema di refrigerazione e della pompa di calore e dispone di una porta da 3,5 mm per la pinza termica. Con l'uso della pinza termica per visualizzare la temperatura di alta e bassa pressione del tubo del refrigerante e il surriscaldamento/ subraffreddamento dalle APP del telefono, è adatto per l'installazione, il debug e la manutenzione del sistema di refrigerazione e della pompa di calore.

2. Caratteristiche del prodotto

- Indicazione a LED, alta pressione in rosso, bassa pressione in blu.
- Massima memorizzazione di 8000 dati off-line.
- Supporta le pinze termiche esterne per misurare la temperatura del tubo del refrigerante.
- Supporta le APP mobili per registrare ed esportare i dati e generare rapporti sui dati.
- Valutazione Ip54.
- Preselezione di 10 refrigeranti. Supporto di APP mobili per cambiare refrigerante.
- Design a cinghia, facile da posizionare e misurare.

3.Configurazioni

Manometro senza fili ----------1
Guida rapida----------1
Istruzioni di sicurezza ----------1
Guida al download dei file comuni ----------1
Batteria AA ----------3
Cinghia per la mano ----------1
UT-T19 Pinze termiche ---------- 1
Braccio girevole ---------- 1
Connettore a T ---------- 1
scatola per attrezzi ---------- 1
Si prega di contattare il venditore in caso di componenti mancanti o danneggiati.

4. Sicurezza

Leggere attentamente le norme di sicurezza e rispettarle prima di utilizzare il datalogger.

- Estrarre la batteria per evitare perdite se non viene utilizzata per lungo tempo.
- Non caricare la batteria AA standard.
- Sostituire la batteria in tempo se sul display LCD viene visualizzato il messaggio di batteria scarica .

5. Struttura del prodotto

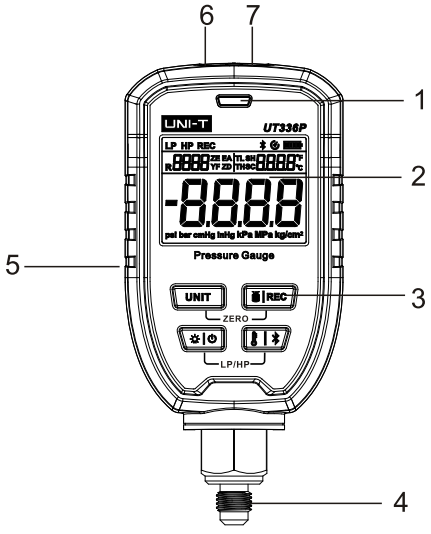

No.	Descrizioni
1	Alta pressione in LED rosso.
	Bassa pressione nel LED blu.
2	Area di visualizzazione dello schermo
3	Area dei pulsanti
4	Connettore SAE da 1/4”
5	Portabatteria (posteriore)
6	Foro per la cinghia a mano
7	Porta da 3,5mm per la pinza termica

6. Pulsanti

Icone	Pulsanti	Pressione breve	Pressione lunga	Combinazione di pulsanti
UNIT	Unità	Commutazione unità di pressione	Commutazione unità di temperatura	Azzeramento
REC	Registrazione	Commutazione tipo di refrigerante	Registrazione ON/OFF	
	POTENZA	Retroilluminazione schermo ON/OFF	Accensione e spegnimento	Commutazione Icona di alta/ bassa pressione
	Bluetooth	Commutazione display di temperatura	Bluetooth ON/OFF	

7. Display

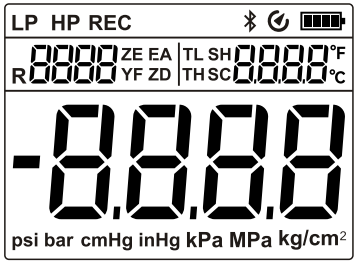

LP	Icona della bassa pressione	**HP**	Icona dell'alta pressione
REC	Icona della registrazione dei dati		Icona Bluetooth
	Icona di autospegnimento		Icona della batteria
	Tipo di refrigerante	**TL**	Temperatura di bassa pressione
TH	Temperatura di alta pressione	**SH**	Icona surriscaldamento
SC	Icona sottoraffreddamento		Valore della temperatura; Unità di misura della temperatura
	Valore della pressione	psi bar cmHg inHg kPa MPa kg/cm²	Unità di pressione

8. Operazioni

1) Installazione della batteria

a) Spostarsi a destra per aprire il coperchio della batteria.
b) Installare la batteria rispettando la polarità e coprirla.

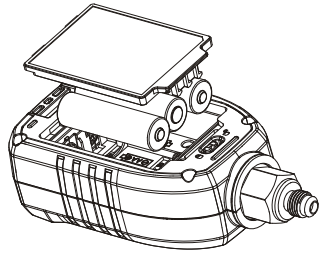

2) Funzionamento di base

a) Premere a lungo il pulsante “POWER” per accendere il dispositivo e il valore della pressione verrà visualizzato sullo schermo.
b) Premere contemporaneamente a lungo i pulsanti “POWER” e “Bluetooth” per commutare la pressione alta o bassa.
c) Il valore della pressione deve essere pari a 0 dopo l'accensione; in caso contrario, premere contemporaneamente a lungo i pulsanti “Unit” e “REC” per azzerarlo.
d) Utilizzare il tubo al fluoro convenzionale con connettore SAE da 1/4” e collegare il manometro al sistema di condizionamento dell'aria.
e) Nel dispositivo sono opzionali 10 tipi di refrigerante preimpostati, che possono essere modificati tramite le APP del telefono con connessione Bluetooth.
f) Collegare l'APP mobile iENV per visualizzare i dati, esportare i rapporti sui dati, ecc.
g) Collegando la pinza termica UT-T16, premere brevemente il pulsante “Bluetooth” e la temperatura di evaporazione/temperatura di bassa pressione (TL)/ superriscaldamento (SH in bassa pressione) o la temperatura di condensazione/ temperatura di alta pressione (TH)/sottoraffreddamento (SC in alta pressione) verrà visualizzata circolarmente sull'area di visualizzazione della temperatura.

Note: TL/SH e TH/SC possono essere misurati collegando la pinza amperometrica UT-T19; se non si collega la pinza amperometrica, viene visualizzato ---.

2) Uso dell'APP

a) Premere a lungo il pulsante “Bluetooth”, l'icona Bluetooth lampeggerà per connettersi con l'APP mobile iENV, quindi accedere all'interfaccia principale (in tempo reale).

① Ritorno: Scollegare e tornare all'interfaccia di collegamento.
② Tipi di refrigerante: Gli utenti possono impostare e aggiornare 10 tipi di refrigerante sul dispositivo.
③ Valore di alta/bassa pressione: Viene visualizzato automaticamente nelle APP dopo la commutazione di alta/ bassa pressione.
④ Temperatura di condensazione/di evaporazione: Visualizzazione automatica nelle APP dopo la commutazione alta/bassa pressione.
⑤ Temperatura alta/bassa pressione: Viene visualizzata automaticamente nelle APP dopo la commutazione alta/bassa pressione.
⑥ Surriscaldamento/ sottoraffreddamento: Viene visualizzato automaticamente nelle APP dopo la commutazione alta/bassa pressione.
⑦ Registrazione: Iniziare a registrare o interrompere la registrazione (i dati attuali vengono registrati solo da un'APP separata, non vengono registrati in modo sincrono dal dispositivo).
⑧ Refresh: Riavvia la registrazione (l'icona viene visualizzata dopo l'arresto della registrazione).
⑨ Salva: Modificare le registrazioni; Esportare report PDF e file CSV, ecc. (L'icona viene visualizzata dopo l'arresto della registrazione).
⑩ Menu impostazioni
⑪ Interfaccia dei dettagli dei dati: Controlla se ci sono dati disponibili.
⑫ Interfaccia del grafico a linee: Controlla se ci sono dati disponibili.



b) Menu Impostazioni



① Data Record(Data registrazione): La cronologia dei record di dati può essere visualizzata separatamente.

② Device Data(Dati dispositivo): Visualizzare la memoria corrente del dispositivo, esportare o eliminare i dati, ecc.

③ Dual-Dial(Dual-Dial): visualizzazione simultanea dei dati di alta e bassa pressione nell'interfaccia principale.

④ Unit(Unità):Cambia l'unità di misura della pressione e della temperatura.

⑤ Recording Interval(Intervallo di registrazione): è possibile impostare 1s~1h.

⑥ Alarm(Allarme): Impostare la soglia di allarme di alta e bassa pressione/ temperatura.

⑦ Date & Time(Data e ora): impostare la data e l'ora del dispositivo.

⑧ Auto power off(Spegnimento automatic): ON/OFF, spegnimento automatico in 10 minuti quando il dispositivo si trova in condizioni di disconnessione Bluetooth+nessun funzionamento dei pulsanti+non in stato di registrazione.

⑨ LED Indicator(Indicatori LED): Accendere/spegnere i LED.

⑩ Device Information(Informazioni sul dispositivo): Nome del dispositivo; modello; SN; versione software; aggiornamento firmware; reset di fabbrica.

⑪ Zeroing(Azzeramento): Azzeramento del valore di alta e bassa pressione.

9. Specifiche tecniche e impostazioni predefinite

1) Specifiche tecniche

Gamma/Risoluzione	Da -1.00 a 60.00 bar Da -100 a 6000 kPa Da -0.100 a 6.000 MPa Da -14.5 a 870.2 psi da -1.01 a 61.18 kg/cm² Da -75.0 a 4500 cmHg Da -29.5 a 1771 inHg	0.01 bar 1 kPa 0.001 MPa 0.1 psi 0.01 kg/cm² 0.1 cmHg 0.1 in/Hg
Precisione	±0.5%FS	
Tipi di refrigerante	10 tipi preimpostati (impostati tramite APP, per un totale di 94)	
Interruttore di alta/ bassa pressione	Supportato (Alta pressione, HP) (Bassa pressione, LP)	
Record di dati	8000	
Intervallo di registrazione dati	1s~1h (impostazione APP)	
Indicatori LED	Rosso (HP); blu (LP); ON/OFF tramite APP.	
APP del telefono	Supportato, collegare l'APP “iENV” tramite Bluetooth	
Spegnimento automatico	Spegnimento automatico dopo 10 minuti in assenza di operazioni con I pulsanti. (ON/OFF tramite APP; in stato ON, è efficace solo in caso di disconnessione Bluetooth+ non in stato di registrazione).	
Durata della batteria	100h, (Batteria alcalina; Retroilluminazione spenta; LED acceso; Intervallo di registrazione di 1 minuto)	
Tipo di batteria	3 batterie alcaline AA	
Grado di protezione IP	IP54	
Temperatura e umidità di lavoro	-10~+50℃, ＜90%RH	
Temperatura e umidità di stoccaggio	-20~+60℃, ＜80%RH	
Intervallo termico	-50~+150℃	
Precisione	±0.5℃ (-50~80℃)	
	±1℃ (80~150℃)	

2) Impostazioni predefinite (impostazioni di fabbrica)

Parametri	Valore predefinito
Alta/Bassa pressione	Bassa pressione
Default Refrigerante	R22
Unità di pressione	Bar
Unità di temperatura	℃
Area di visualizzazione della temperatura	Temperatura di evaporazione
Intervallo di registrazione	1 minuto
Spegnimento automatico	ON
Indicatore LED	ON
Retroilluminazione dello schermo	OFF

10. Download dell'APP mobile

Per scaricare l'app mobile procedere come segue
a) Per IOS, cercare e scaricare iENV nell'App Store.
b) Per Android, cercare e scaricare iENV nel Play Store.

Il manuale è soggetto a modifiche senza preavviso!

A causa dei diversi lotti, i materiali e i dettagli dei prodotti reali potrebbero essere leggermente diversi dalle informazioni grafiche; si prega di fare riferimento al prodotto effettivamente ricevuto. I dati sperimentali forniti nella pagina provengono dal laboratorio interno di Uni-Trend, ma non devono essere un riferimento per il cliente per effettuare ordini. Per qualsiasi domanda, si prega di contattare il servizio clienti, grazie!

UNI-T®

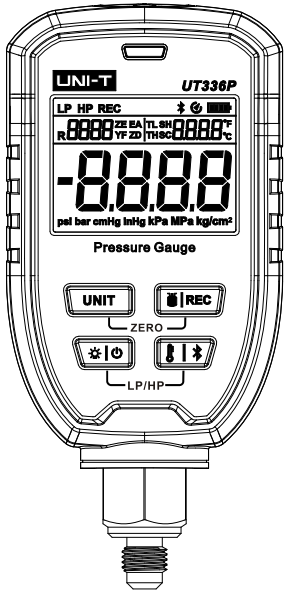

UT336P KIT
Manómetro Inalámbrico y pinza térmica
Guía de Inicio Rápido

ES

PREFACIO

Estimado usuario:
Gracias por comprar el nuevo Manómetro Inalámbrico. Para utilizar este producto seguramente y correctamente, lea detenidamente esta guía, especialmente la parte de " Precauciones ".

Después de leer este manual, se recomienda mantener esta guía en un lugar de fácil acceso, preferiblemente cerca del dispositivo, para futuras referencias.

LIMITED WARRANTY AND LIABILITY

Uni-Trend garantiza que el producto está libre de cualquier defecto de material y mano de obra en el plazo de un año a partir de la fecha de compra. Esta garantía no se aplica a los daños causados por accidente, negligencia, mal uso, modificación, contaminación y funcionamiento o manipulación anormalesEl distribuidor no tendrá derecho a ofrecer ninguna otra garantía en nombre de Uni-Trend. Si necesita servicio de garantía dentro del período de garantía, póngase en contacto con el centro de servicio autorizado Uni-Trend más cercano para obtener información sobre la autorización de devolución del producto; A continuación, envíe el producto a ese centro de servicio con una descripción del problema del producto.

Esta garantía es la única compensación que puede obtener. Uni-Trend no será responsable de ningún daño o pérdida especial, indirecto, incidental o posterior causado por cualquier motivo o especulación. Además, Uni-Trend no será responsable de ningún daño o pérdida especial, indirecto, incidental o consecuente que surja de cualquier causa o inferencia, y debido a que algunos estados o países no permiten limitaciones en las garantías implícitas y daños incidentales o consecuentes, es posible que las limitaciones de responsabilidad y las disposiciones anteriores no se apliquen en su caso.

Contenido

1. Visión General del producto ---------- 52
2. Características del producto ----------52
3. Configuraciones ---------- 52
4. Precauciones ---------- 52
5. Estructura del producto ---------- 53
6. Botones ---------- 54
7. Visualización ---------- 54
8. Operaciones ---------- 55
9. Especificación técnica y Ajustes predeterminados ---------- 58
10. Descarga de la APP móvil ---------- 59

1.Visión General del producto

El manómetro inalámbrico UT336P KIT mide la presión del sistema de aire acondicionado, funciona como grabación de datos fuera de línea, monitorea el funcionamiento prolongado del sistema de refrigeración y bomba de calor, y equipa un puerto de 3.5 mm para pinza de temperatura. Con el uso de la abrazadera de temperatura para ver la temperatura de alta y baja presión de la tubería de refrigerante y el sobrecalentamiento/subenfriamiento de las APPs telefónicas, adecuadas para la instalación, depuración y mantenimiento del sistema de refrigeración y bomba de calor.

2. Características del producto

- Indicación LED, alta presión en roja, baja presión en azul.
- Máximo 8000 almacenamiento de datos fuera de línea.
- Soporte de pinzas de temperatura externas para medir la temperatura de la tubería de refrigerante.
- Soporte de APPs móviles para registrar y exportar datos, y generar informes de datos.
- Clasificación Ip54.
- Preajuste 10 refrigerantes. Compatibilidad con APPs móviles para cambiar refrigerantes.
- Diseño de correa de mano. Fácil de colocar y medir.

3.Configuraciones

Manómetro inalámbrico ----------1
Guía de inicio rápido ----------1
Instrucciones de seguridad ----------1
Guía de descarga de archivos comunes ----------1
Batería AA ----------3
Correa de mano ----------1
UT-T19 Pinzas de temperatura ----------1
Brazo giratorio ---------- 1
Conector en T ---------- 1
Caja de herramientas ---------- 1

Póngase en contacto con su vendedor si falta algún componente o está dañado.

4.Precauciones

Lea atentamente el sistema de seguridad y cúmplalo antes de utilizar el registrador de datos.

- Saque la batería para evitar fugas si no se usa durante mucho tiempo.
- No cargue la batería AA estándar.
- Reemplace la batería a tiempo si la batería baja aparece en la pantalla LCD.

5. Estructura del producto

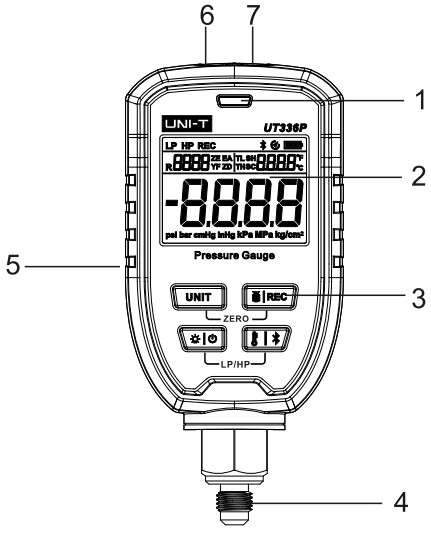

Número	Descripciones
1	Alta presión en LED rojo .
	Baja presión en LED azul .
2	Área de visualización de la pantalla
3	Área de botones
4	Conector SAE de 1/4"
5	Soporte de la batería (trasera)
6	Orificio para correa de mano
7	Puerto de 3.5mm para abrazadera de temperatura

6.Botones

Iconos	Botones	Pulsación corta	Pulsación larga	Combinación de botón
UNIT	Unidad	Interruptor de la unidad de presión	Interruptor de la unidad de temperatura	Reducción a cero
REC	Grabar	Interruptor de tipo de refrigerante	Grabar ON/OFF	
☀/⏻	PODER	Retroiluminación de la pantalla ON/OFF	PODER ON/OFF	Interruptor de icono de alta/ baja presión
ᛒ/✱	Bluetooth	Interruptor de visualización de temperatura	Bluetooth ON/OFF	

7. Visualización

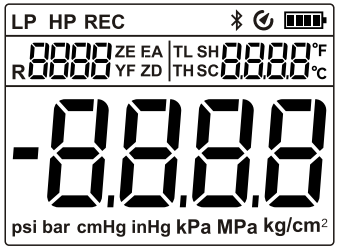

LP	Icono de baja presión	HP	Icono de alta presión
REC	Icono de grabación de datos	ᛒ	Icono de Bluetooth
⏻	Icono de apagado automático	▮▮▮▮	Icono de batería
R ZE EA YF ZD	Tipo de refrigerante	TL	Temperatura de baja presión
TH	Temperatura de alta presión	SH	Icono de recalentamiento
SC	Icono de superenfriamiento	°F °C	Valor de temperatura ; Unidad de temperatura
-8.8.8.8	Valor de presión	psi bar cmHg inHg kPa MPa kg/cm²	Unidad de presión

8.Operaciones

1) Instalación de la batería

a) Gire a la derecha para abrir la tapa de la batería.

b) Instale la batería según la polaridad y cúbrala.

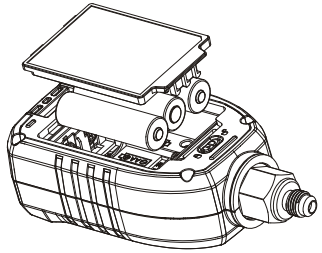

2) Operación básica

a) Mantenga presionado el botón "POWER" para encender el dispositivo y el valor de presión se mostrará en la pantalla.

b) Mantenga presionados simultáneamente los botones "POWER" y "Bluetooth" para cambiar la presión alta o baja.

c) El valor de presión debe ser 0 después del encendido, de lo contrario, mantenga presionados simultáneamente los botones " Unit " y " REC" para poner a cero.

d) Utilice el tubo de flúor convencional con conector SAE de 1/4" y conecte el manómetro al sistema de aire acondicionado.

e) Los 10 tipos de refrigerante preajustados son opcionales en el dispositivo y se pueden cambiar a través de las APPs del teléfono que conectan Bluetooth.

f) Conecte la APP móvil iENV para ver los datos, exportar el informe de datos, etc.

g) Conectando la pinza de temperatura UT-T16, presione brevemente el botón "Bluetooth", y la temperatura de evaporación / temperatura de baja presión (TL) / sobrecalentamiento (SH en baja presión), o la temperatura de condensación / temperatura de alta presión (TH) / subenfriamiento (SC en alta presión) se mostrará circularmente en el área de visualización de temperatura.

Notas: TL/SH y TH/SC se pueden medir conectando la pinza de temperatura UT-T19; Si no se puede conectar la pinza de temperatura, se mostrará- - -.

3) Uso de APP

a) Mantenga presionado el botón "Bluetooth", el icono de Bluetooth parpadeará para conectarse con la APP móvil iENV y luego ingrese a la interfaz principal (en tiempo real).

① Retorno: Desconecte y vuelva a la interfaz de conexión.
② Tipos de refrigerante: los usuarios pueden configurar y actualizar 10 tipos de refrigerante en el dispositivo.
③ Valor de alta presión / baja presión: se muestra automáticamente en las APPs después de cambiar la presión alta / baja.
④ Temperatura de condensación / evaporación: se muestra automáticamente en las APPs después de cambiar la presión alta / baja.
⑤ Temperatura de alta/baja presión: se muestra automáticamente en las APPs después de cambiar la presión alta / baja.
⑥ Sobrecalentamiento/Subenfriamiento: Se muestra automáticamente en las APPs después de cambiar la presión alta/baja.
⑦ Grabar: Comience a grabar o detenga la grabación (los datos actuales solo se registran por una APP separada, no se registran sincrónicamente por dispositivo.)
⑧ Actualizar: Reiniciar para grabar (el icono se mostrará después de detener la grabación.)
⑨ Guardar: Edite las grabaciones; Exportar informes PDF y archivos CSV, etc. (El icono se mostrará después de detener la grabación.)
⑩ Menú de ajustes
⑪ Interfaz de detalles de datos: verifique cuándo hay datos disponibles.
⑫ Interfaz del gráfico de líneas: verifique cuándo hay datos disponibles.



b) Menú de ajustes



① Data Record(Grabación de datos): el historial de grabación de datos se puede ver por separado.
② Device Data(Datos del dispositivo): vea el almacenamiento actual del dispositivo, exporte o elimine datos, etc.
③ Dual-Dial (Doble dial): muestra simultáneamente los datos de alta y baja presión en la interfaz principal.
④ Unit(Unidad):Cambie la unidad de presión y temperatura.
⑤ Recording Interval (Intervalo de grabación): se puede configurar 1s ~ 1h.
⑥ Alarm(Alarma): ajuste el umbral de alarma de alta y baja presión/ temperatura.
⑦ Date & Time(Fecha y hora): ajuste la fecha y la hora del dispositivo.
⑧ Auto power off (Apagado automático): ON/OFF, apagado automático en 10 minutos cuando se encuentra en condiciones de desconexión de Bluetooth + sin operación de botón + no en estado de grabación.
⑨ LED Indicator(Indicadores LED): Encender/apagar los LED.
⑩ Device Information(Información del dispositivo): nombre del dispositivo; modelo; SN; versión del software; actualización de firmware; Restablecimiento de fábrica.
⑪ Zeroing(Reducción a cero): Reducción a cero del valor de alta y baja presión.

9. Especificación técnica y Ajustes predeterminados

1) Especificación técnica

Rango/Resolución	-1.00 to 60.00 bar -100 to 6000 kPa -0.100 to 6.000 MPa -14.5 to 870.2 psi -1.01 to 61.18 kg/cm² -75.0 to 4500 cmHg -29.5 to 1771 inHg	0.01 bar 1 kPa 0.001 MPa 0.1 psi 0.01 kg/cm² 0.1 cmHg 0.1 in/Hg
Exactitud	±0.5%FS	
Tipos de refrigerante	10 tipos están preajustados (Ajuste a través de APPs, total 94)	
Interruptor de alta / baja presión	Soportado (Alta presión, HP) (Baja presión, LP)	
Grabación de datos	8000	
Intervalo de grabación de datos	1s~1h (Ajuste de APP)	
Indicadores LED	Rojo (HP); Azul (LP); ON/OFF a través de APPs.	
APP telefónicas	Soportado, conectar la APP "iENV" a través de Bluetooth	
Apagado automático	Apagado automático en 10 minutos si no se acciona ningún botón. (ON/OFF a través de APPs; en estado ON, solo efectivo en la desconexión de Bluetooth+ no en estado de grabación.)	
Vida útil de batería	100h, (batería alcalina; Retroiluminación OFF; LED ON; Intervalo de grabación de 1-minuto)	
Tipo de batería	3x Batería alcalina AA	
Clasificación IP	IP54	
Temperatura y humedad de trabajo	-10~+50℃, < 90%RH	
Temperatura y humedad de almacenamiento	-20~+60℃, < 80%RH	
Rango de temperatura	-50~+150℃	
Precisión	±0.5℃ (-50~80℃)	
	±1℃ (80~150℃)	

2) Ajustes predeterminados (Ajustes de fábrica)

Parámetros	Valor predeterminado
Alta/Baja Presión	Baja Presión
Refrigerante predeterminado	R22
Unidad de presión	Bar
Unidad de temperatura	℃
Área de visualización de temperatura	Temperatura de evaporación
Intervalo de grabación	1 minuto
Apagado automático	ON
Indicador LED	ON
Retroiluminación de la pantalla	OFF

10. Descarga de la APP móvil

Para descargar la APP iENV móvil de la siguiente manera
a) Para IOS, busque y descargue iENV en App Store.
b) Para Android, busque y descargue iENV en Play Store.

¡El manual está sujeto a cambios sin previo aviso!

Debido a los diferentes lotes, los materiales y los detalles de los productos reales pueden ser ligeramente diferentes de la información gráfica, consulte el producto real recibido. Los datos experimentales proporcionados en la página provienen del laboratorio interno de Uni-Trend, pero no deben ser una referencia para que el cliente realice pedidos. Cualquier pregunta, póngase en contacto con el servicio de atención al cliente, ¡Gracias!

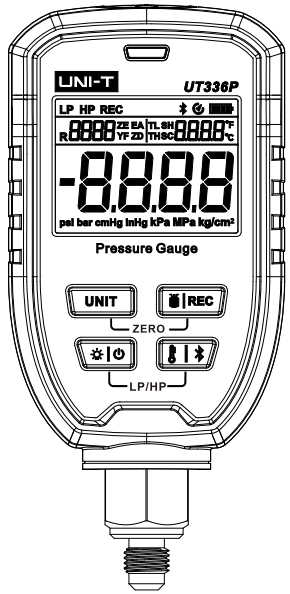

UT336P KIT
Trådlös manometer och termisk klamma
Snabbguide

FÖRORD

Bäste användare:
Tack för att du köpte den nya Trådlös manometer. För att använda denna produkt på ett säkert och korrekt sätt, läs den här användarmanualen noggrant, särskilt avsnittet Försiktighet.

När du har läst användarmanualen rekommenderar vi att du förvarar den på en lättillgänglig plats, helst nära enheten, för framtida referens.

BEGRÄNSAD GARANTI OCH ANSVAR

Uni-Trend garanterar att produkten är fri från defekter i material och utförande inom ett år från inköpsdatum. Denna garanti gäller inte skador orsakade av olycka, försummelse, felaktig användning, modifiering, kontaminering och onormal drift eller hantering. Återförsäljaren har inte rätt att ge någon annan garanti å Uni-Trends vägnar. Om du behöver garantiservice inom garantiperioden kontaktar du ditt närmaste Uni-Trend auktoriserade servicecenter för att få information om produktens returauktorisering; skicka sedan produkten till det servicecentret med en beskrivning av produktens problem.

Denna garanti är den enda ersättning du kan erhålla. Uni-Trend kommer inte att hållas ansvarigt för några speciella, indirekta, tillfälliga eller efterföljande skador eller förluster som orsakats av någon anledning eller spekulation. Uni-Trend kan inte heller hållas ansvarig för några speciella, indirekta, oförutsedda skador eller följdskador eller förluster som uppstår från någon orsak eller slutsats som helst, och eftersom vissa stater eller länder inte tillåter begränsningar av underförstådda garantier och oförutsedda skador eller följdskador, kanske ovanstående begränsningar av ansvar och bestämmelser inte gäller dig.

Innehållsförteckning

1. Produktöversikt ---------- 64
2. Produktfunktioner ---------- 64
3. Konfigurationer ---------- 64
4. Säkerhet ---------- 64
5. Produktstruktur ---------- 65
6. Knappar ---------- 66
7. Skärm ---------- 66
8. Användning ---------- 67
9. Teknisk specifikation och standardinställningar ---------- 70
10. Nedladdning av mobilapp ---------- 71

1. Produktöversikt

UT336P KIT trådlös manometer mäter trycket i luftkonditioneringssystemet, fungerar offline-datainspelning, övervakar långtidskörningen av kyl- och värmepumpsystem och är utrustad med en 3.5mm port för temperaturklämma. Med temperaturklämman kan du se hög- och lågtryckstemperaturen på köldmedierören samt överhettning/underkylning från mobilappar, lämplig för installation, felsökning och underhåll av kyl- och värmepumpsystem.

2. Produktfunktioner

- LED-indikation, högt tryck i rött, lågt tryck I blått.
- Maximalt 8000 offline-datalagringar.
- Stöd för externa temperaturklämmor för att mäta köldmedierörens temperatur.
- Stöd för mobilappar för att spela in och exportera data samt generera rapporter.
- IP54-klassificering.
- Förinställt 10 köldmedier. Stöd för mobilappar för att byta köldmedier.
- Handrem design. Lätt att placera och mäta.

3. Konfigurationer

Trådlös manometer ---------- 1
Snabbstartsguide ---------- 1
Säkerhetsanvisningar ---------- 1
Riktlinjer för nedladdning av vanliga filer ---------- 1
AA batteri ---------- 3
Handrem ---------- 1
UT-T19 Temperaturklyvare ---------- 1
Svingarm ---------- 1
T-koppling ---------- 1
Verktygslåda ---------- 1

Kontakta agenturen om några komponenter saknas eller är skadade.

4. Säkerhet

Läs om Säkerheten noggrant och följ den innan du använder dataloggen.

- Ta ut batteriet för att undvika batteriläckage om den inte används under en längre tid.
- Ladda inte AA-batterier av standardtyp.
- Byt ut batteriet i tid om låg batterinivå visas på LCD-skärmen.

5. Produktstruktur

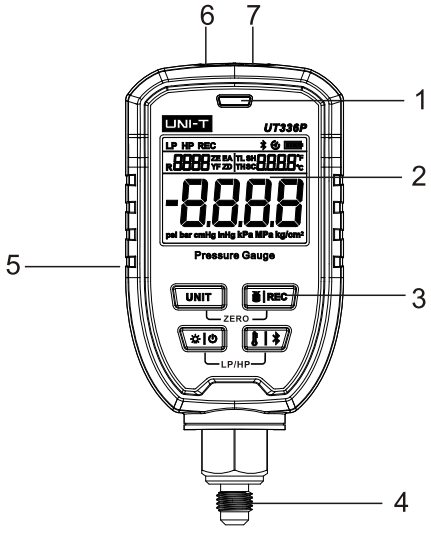

Nr.	Beskrivningar
1	Högt tryck i röd LED.
	Lågt tryck i blå LED.
2	Skärmens visningsområde
3	Knappområde
4	1/4” SAE-anslutning
5	Batterihållare (bak)
6	Hål för handrem
7	3.5mm port för temperaturklämma

6. Knappar

Ikoner	Knappar	Kort tryck	Lång tryck	Knappkombination
UNIT	Enhet	Omkopplare för tryckenhet	Omkopplare för temperaturenhet	Nollställning
REC	Inspelning	Omkopplare för typ av köldmedium	Inspelning PÅ/AV	
☀/⏻	STRÖM	Bakgrundsbelysning PÅ/AV	Ström PÅ/AV	Omkopplare för högt/lågt tryck
ᛒ	Bluetooth	Omkopplare för temperaturvisning	Bluetooth PÅ/AV	

7. Skärm

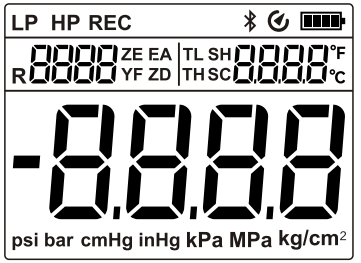

LP	Ikon för lågt tryck	HP	Ikon för högt tryck
REC	Ikon för datainspelning	ᛒ	Bluetooth-ikon
⏲	Ikon för automatisk avstängning	▮▮▮▮	Batteri ikon
R ZE EA YF ZD	Typ av köldmedium	TL	Lågtryckstemperatur
TH	Högtryckstemperatur	SH	Ikon för överskottstryck
SC	Ikon för underkylning	°F °C	Temperaturvärde; Temperaturenhet
-8.8.8.8	Tryckvärde	psi bar cmHg inHg kPa MPa kg/cm²	Tryckenhet

8. Användning

1) Installation av batteri

a) Vrid åt höger för att öppna batteriluckan.
b) Installera batteriet enligt polaritet och sätt på luckan.

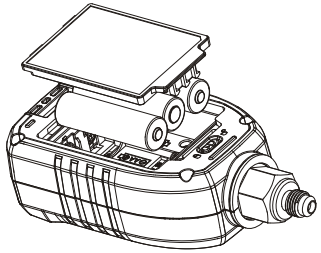

2) Grundläggande användning

a) Tryck länge på ” POWER”-knappen för att slå på enheten och tryckvärdet visas på skärmen.
b) Tryck samtidigt länge på knapparna ” POWER” och ”Bluetooth” för att växla mellan högt och lågt tryck.
c) Tryckvärdet ska vara 0 efter påslagning, om inte, tryck samtidigt länge på knapparna ” UNIT” och ” REC” för att nollställa.
d) Använd den konventionella fluorslangen med 1/4” SAE-anslutning och anslut manometern till luftkonditioneringsanläggningen.
e) 10 förinställda köldmedietyper finns som tillval i enheten och kan ändras via telefonappar som ansluter via Bluetooth.
f) Anslut mobilappen iENV för att visa data, exportera datarapport etc.
g) Anslut UT-T16 temperaturklämma, tryck kort på ”Bluetooth”-knappen och förångningstemperaturen/lågtryckstemperaturen (TL)/överskottstryck (SH vid lågt tryck) eller kondenseringstemperaturen/högtryckstemperaturen (TH)/underkylningen (SC vid högt tryck) visas cirkulärt på temperaturvisningsområdet.

Observera: TL/SH och TH/SC kan mätas genom att ansluta temperaturklämman UT-T19; om temperaturklämman inte ansluts visas - - -.

3) Användning av appar

a) Tryck länge på ”Bluetooth” -knappen, Bluetooth-ikonen blinkar för att ansluta till mobilappen iENV och gå sedan in i huvudgränssnittet (realtid).

① Återgå: Koppla bort och gå tillbaka till det anslutande gränssnittet.
② Typer av köldmedium: Användare kan ställa in och uppdatera 10 köldmedietyper till enheten.
③ Värde för högtryck/lågtryck: Visas automatiskt i apparna efter omkoppling av högt/lågt tryck.
④ Temperatur för kondensering/ indunstning: Visas automatiskt i apparna efter växling mellan högt/lågt tryck.
⑤ Temperatur för högt/lågt tryck: Visas automatiskt i apparna efter omkoppling av högt/lågt tryck.
⑥ Överskottstryck/underkylning: Visas automatiskt i apparna efter växling mellan högt/lågt tryck.
⑦ Inspelning: Börja spela in eller stoppa inspelningen (aktuella data spelas endast in av separat app, inte synkront inspelad av enhet)
⑧ Uppdatera: Starta om inspelningen (ikonen visas efter att inspelningen har stoppats).
⑨ Spara: Redigera inspelningarna; Exportera PDF-rapport och CSV-filer, etc. (Ikonen visas efter att inspelningen har stoppats).
⑩ Inställningsmeny
⑪ Gränssnitt för datadetaljer: Kontrollera när det finns tillgängliga data.
⑫ Linjediagrammets gränssnitt: Kontrollera när det finns tillgängliga data.



b) Inställningsmeny

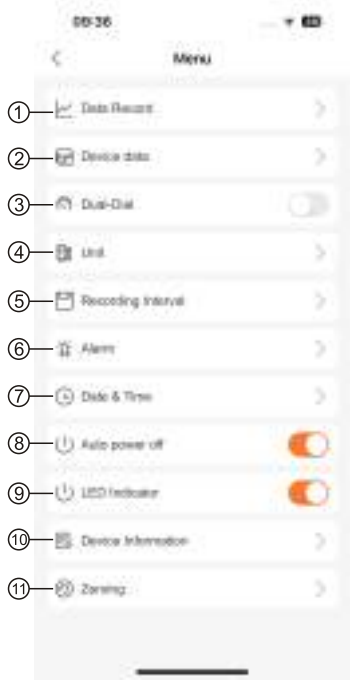

① Data Record (Datainspelning): Historiken för datainspelningen kan visas separat.

② Device Data(Enhetsdata): Visa enhetens aktuella lagring, exportera eller radera data, etc.

③ Dual-Dial(Dubbla siffror): Visar samtidigt data för högt och lågt tryck i huvudgränssnittet.

④ Unit(Enhet):Byt enhet för tryck och temperatur.

⑤ Recording Interval (Inspelningsintervall): 1s~1h kan ställas in.

⑥ Alarm(Larm): Ställ in larmtröskeln för högt och lågt tryck/temperatur.

⑦ Date & Time(Datum & tid): Ställ in datum och tid för enheten.

⑧ Auto power off(Automatisk avstängning): PÅ/AV, automatisk avstängning på 10 minuter när Bluetooth är frånkopplat + ingen knapptryckning + inte i inspelningsläge.

⑨ LED Indicator(LED-indikatorer): Slå på/av LED-lamporna.

⑩ Device Information (Enhetsinformation): Enhetens namn; modell; SN; programvaruversion; uppgradering av fast programvara; fabriksåterställning.

⑪ Zeroing(Nollställning): Nollställning av högtrycks- och lågtrycksvärdet.

9.Teknisk specifikation och standardinställningar

1) Teknisk specifikation

Område/upplösning	-1.00 till 60.00 bar -100 till 6000 kPa -0.100 till 6.000 Mpa -14.5 till 870.2 psi -1.01 till 61.18 kg/cm² -75.0 till 4500 cmHg -29.5 till 1771 inHg	0.01 bar 1 kPa 0.001 Mpa 0.1 psi 0.01 kg/cm² 0.1 cmHg 0.1 in/Hg
Noggrannhet	±0.5%FS	
Typer av köldmedium	10 typer är förinställda (ställs in via appar, totalt 94)	
Hög/låg tryckomkopplare	Stödjer (högtryck, HP) (lågtryck, LP)	
Datainspelning	8000	
Intervall för datainspelning	1s~1h (Appinställning)	
LED-indikatorer	Röd (HP); Blå (LP); PÅ/AV via appar.	
Mobilappar	Stödjer, anslut appen ”iENV” via Bluetooth	
Automatisk avstängning	Automatisk avstängning efter 10 minuter om inga knapptryckningar görs. (PÅ/AV via appar; i PÅ-läge, endast effektivt vid Bluetooth-frånkoppling + inte i inspelningsläge).	
Batteritid	100h, (alkaliskt batteri; bakgrundsbelysning AV; LED PÅ; 1 min inspelningsintervall)	
Batterityp	3x Alkaline AA-batteri	
IP-klassning	IP54	
Driftstemperatur och luftfuktighet	-10~+50°C,<90% RH	
Förvaringstemperatur och luftfuktighet	-20~+60°C,<80% RH	
Temperaturinterval	-50~+150℃	
Precision	±0.5℃ (-50~80℃)	
	±1℃ (80~150℃)	

UT336P KIT UNI-T

2) Standardinställningar (fabriksinställningar)

Parametrar	Standardvärde
Högt/Lågt tryck	Lågt tryck
Standard Köldmedium	R22
Tryckenhet	Bar
Temperaturenhet	℃
temperaturvisningsområde	Förångningstemperatur
Inspelningsintervall	1 minut
Automatisk avstängning	PÅ
LED-indikator	PÅ
Bakgrundsbelysning	AV

10. Nedladdning av mobilapp

För att ladda ner mobilappen enligt följande
b) För Android, sök och ladda ner iENV i Play Store.
b) För Android, sök och ladda ner iENV i Play Store.

Denna bruksanvisning kan ändras utan föregående meddelande!

På grund av olika partier kan material och detaljer för faktiska produkter skilja sig något från den grafiska informationen, se den faktiskt mottagna produkten. Experimentella data som tillhandahålls på sidan är från ett internt laboratorium hos UNI-Trend, men det ska inte vara en referens för kunden vid beställningar. Om du har frågor, var vänlig kontakta kundtjänst.

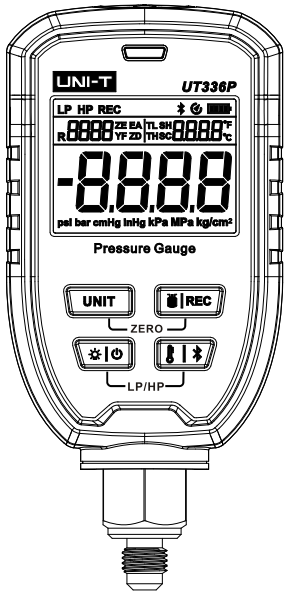

UT336P KIT
Ciśnieniomierz bezprzewodowy I cios termiczny
Krótki przewodnik

PRZEDMOWA

Szanowny Użytkowniku:
Dziękujemy Państwu za zakup nowego Ciśnieniomierz bezprzewodowy. Aby bezpiecznie i prawidłowo korzystać z tego produktu, należy dokładnie przeczytać niniejszą instrukcję, zwłaszcza część " Bezpieczeństwo ".

Po zapoznaniu się z niniejszą instrukcją zaleca się przechowywanie jej w łatwo dostępnym miejscu, najlepiej w pobliżu urządzenia, do wykorzystania w przyszłości.

OGRANICZONA GWARANCJA I ODPOWIEDZIALNOŚĆ

Uni-Trend gwarantuje, że produkt jest wolny od wszelkich wad materiałowych i wykonawczych w ciągu jednego roku od daty zakupu. Niniejsza gwarancja nie ma zastosowania do uszkodzeń spowodowanych wypadkiem, zaniedbaniem, niewłaściwym użytkowaniem, modyfikacją, zanieczyszczeniem i nieprawidłowym działaniem lub obsługą. Sprzedawca nie jest uprawniony do udzielania jakiejkolwiek innej gwarancji w imieniu Uni-Trend. Jeżeli potrzebują Państwo serwisu gwarancyjnego w okresie gwarancyjnym, należy skontaktować się z najbliższym Autoryzowanym Centrum Serwisowym Uni-Trend w celu uzyskania informacji o autoryzacji zwrotu produktu; następnie wysłać produkt do tego centrum serwisowego wraz z opisem problemu z produktem.

Niniejsza gwarancja jest jedyną rekompensatą, jaką mogą Państwo uzyskać. Uni-Trend nie ponosi odpowiedzialności za jakiekolwiek szczególne, pośrednie, przypadkowe lub następcze szkody lub straty powstałe z jakiegokolwiek powodu lub spekulacji. Uni-Trend nie ponosi również odpowiedzialności za jakiekolwiek szczególne, pośrednie, przypadkowe lub wynikowe szkody lub straty wynikające z jakiejkolwiek przyczyny lub wniosku, a ponieważ niektóre stany lub kraje nie zezwalają na ograniczenia dorozumianych gwarancji i przypadkowych lub wynikowych szkód, powyższe ograniczenia odpowiedzialności i postanowienia mogą nie mieć zastosowania do Państwa.

Spis treści

1. Opis produktu ---------- 76
2. Funkcje produktu ---------- 76
3. Konfiguracja ---------- 76
4. Bezpieczeństwo ---------- 76
5. Budowa produktu ---------- 77
6. Przycisk ---------- 78
7. Wyświetlacz ---------- 78
8. Obsługa ---------- 79
9.Specyfikacja techniczna i ustawienia domyślne ---------- 82
10.Pobieranie aplikacji mobilnej ---------- 83

1.Opis produktu

Ciśnieniomierz bezprzewodowy UT336P KIT mierzy ciśnienie systemu klimatyzacji, reguluje nagrywanie danych w trybie offline, monitoruje długoterminową pracę systemu chłodzenia i pompy grzewczej. Wyposażony jest również w port 3.5 mm pod zacisk temperaturowy, który umożliwia wyświetlanie w aplikacji na telefon wysoko- i niskociśnieniowej temperatury przewodu czynnika chłodniczego oraz poziomu przegrzania / przechłodzenia. Urządzenie nadaje się do instalacji i konserwacji systemu chłodzenia oraz pompy grzewczej, a także do wykrywania i usuwania usterek z tego systemu.

2.Funkcje produktu

- Wskaźnik LED – wysokie ciśnienie oznaczone jest kolorem czerwonym, a niskie niebieskim.
- Maksymalna liczba danych w pamięci offline: 8000.
- Obsługuje zewnętrzne zaciski temperaturowe, które mierzą temperaturę przewodu czynnika chłodniczego.
- Obsługuje aplikacje mobilne w celu nagrywania i eksportu danych oraz generuje raporty z danymi.
- Klasa Ip54.
- 10 wstępnie ustawionych czynników chłodniczych, zmiana czynników chłodniczych za pomocą aplikacji mobilnych.
- Pasek na rękę ułatwiający umieszczenie urządzenia i dokonanie pomiaru.

3.Konfiguracja

Ciśnieniomierz bezprzewodowy ----------1
Skrócona instrukcja obsługi----------1
Instrukcje bezpieczeństwa ----------1
Wytyczne dotyczące pobierania popularnych plików ----------1
Bateria AA ----------3
Pasek na rękę ----------1
UT-T19 Czepka termiczna ---------- 1
Rękość obrotowa ---------- 1
Koniunkcja w T ---------- 1
Szuflada narzędziowa ----------1

Należy skontaktować się ze sprzedawcą, jeśli brakuje jakichkolwiek elementów lub są one uszkodzone.

4.Bezpieczeństwo

Uważnie przeczytać i przestrzegać zasad bezpieczeństwa przed użyciem rejestratora danych.

- Jeśli urządzenie nie będzie używane przez długi czas, wyjąć baterię, aby zapobiec wyciekom.
- Nie ładować standardowej baterii AA.
- Jeśli na wyświetlaczu pojawi się symbol niskiego poziomu baterii , należy wymienić ją na czas.

5.Budowa produktu

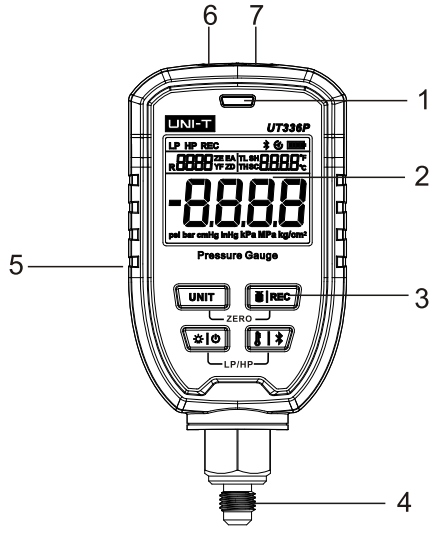

Nr.	Opisy
1	Wysokie ciśnienie oznaczone kolorem czerwonym.
	Niskie ciśnienie oznaczone kolorem niebieskim.
2	Wyświetlacz ekranowy
3	Przyciski
4	Złącze SAE 1/4"
5	Komora baterii (z tyłu)
6	Otwór pod pasek na rękę
7	Port 3.5mm pod zacisk temperaturowy

6.Przycisk

Ikony	Przyciski	Krótkie naciśnięcie	Długie naciśnięcie	Kombinacja przycisków
UNIT	Jednostka	Zmiana jednostki ciśnienia	Zmiana jednostki temperatury	Zerowanie
REC	Nagrywanie	Zmiana typu czynnika chłodniczego	Nagrywanie WŁ./WYŁ.	
	ZASILANIE	Podświetlenie ekranu WŁ./WYŁ.	Zasilanie wł./wył.	Zmiana ikony wysokiego/ niskiego ciśnienia
	Bluetooth	Zmiana wyświetlacza temperatury	Bluetooth WŁ./WYŁ.	

7.Wyświetlacz

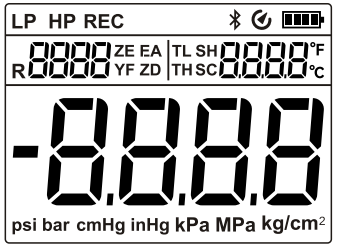

LP	Ikona niskiego ciśnienia	HP	Ikona wysokiego ciśnienia
REC	Ikona nagrywania danych		Ikona Bluetooth
	Ikona automatycznego wyłączania zasilania		Ikona baterii
R ZE EA YF ZD	Typ czynnika chłodniczego	TL	Temperatura niskociśnieniowa
TH	Temperatura wysokociśnieniowa	SH	Ikona przegrzania
SC	Ikona przechłodzenia	°F °C	Wartość temperatury; jednostka temperatury
	Wartość ciśnienia	psi bar cmHg inHg kPa MPa kg/cm²	Jednostka ciśnienia

8.Obsługa

1) Wkładanie baterii

a) Przełączyć w prawo, aby otworzyć pokrywkę.
b) Włożyć baterię zgodnie z biegunowością i założyć pokrywkę.

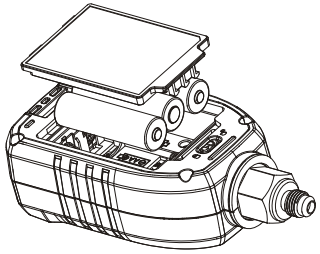

2) Podstawowa obsługa

a) Długie naciśnięcie przycisku „POWER” spowoduje włączenia urządzenia – na ekranie wyświetli się wartość ciśnienia.
b) Równoczesne długie naciśnięcie przycisków „POWER” i „Bluetooth” umożliwia wybór ciśnienia wysokiego lub niskiego.
c) Po włączeniu wartość ciśnienia powinna wynosić 0. Jeśli tak nie jest, należy równocześnie i długo nacisnąć przyciski „UNIT” oraz „REC”, aby wykonać zerowanie.
d) Użyć standardowej rurki fluorowej do złącza SAE 1/4" i podłączyć ciśnieniomierz do systemu klimatyzacji.
e) Urządzenie zapewnia dostęp do 10 wstępnie ustawionych typów czynnika chłodniczego, które można zmieniać za pomocą aplikacji na telefon z funkcją Bluetooth.
f) Połączenie urządzenia z aplikacją iENV umożliwia wyświetlanie danych, eksport raportów z danymi i nie tylko.
g) Aby połączyć zacisk temperaturowy UT-T16, należy krótko nacisnąć przycisk „ Bluetooth”, a na wyświetlaczu temperatury będą na zmianę wyświetlane temperatura parowania / temperatura niskociśnieniowa (TL) / przegrzanie (SH przy niskim ciśnieniu) lub temperatura skraplania / temperatura wysokociśnieniowa (TH) / przechłodzenie (SC przy wysokim ciśnieniu).

Uwagi: TL/SH oraz TH/SC można mierzyć po podłączeniu zacisku temperaturowego UT-T19; jeśli podłączenie nie powiedzie się, wyświetli się znak ---.

3) Korzystanie z aplikacji

a) Długie naciśnięcie przycisku „Bluetooth” spowoduje miganie ikony Bluetooth – urządzenie połączy się z aplikacją mobilną iENV i wyświetli się główny interfejs (w czasie rzeczywistym).

① Powrót: rozłączenie i powrót do interfejsu łączenia.
② Typy czynnika chłodniczego: użytkownik może ustawić i zaktualizować w urządzeniu 10 typów czynnika chłodniczego.
③ Wartość wysokiego/niskiego ciśnienia: wyświetla się automatycznie w aplikacji po wyborze wysokiego/niskiego ciśnienia.
④ Temperatura skraplania/parowania: wyświetla się automatycznie w aplikacji po wyborze wysokiego/niskiego ciśnienia.
⑤ Temperatura wysoko-/niskociśnieniowa: wyświetla się automatycznie w aplikacji po wyborze wysokiego/niskiego ciśnienia.
⑥ Przegrzanie/przechłodzenie: wyświetla się automatycznie w aplikacji po wyborze wysokiego/niskiego ciśnienia.
⑦ Nagrywanie: rozpoczęcie lub zakończenie nagrywania (aktualne dane są nagrywane tylko przez oddzielną aplikację, a nie synchronicznie nagrywane przez urządzenie).
⑧ Odświeżanie: ponowne uruchamianie w celu rozpoczęcia nagrywania (ikona wyświetli się po zakończeniu nagrywania).
⑨ Zapisywanie: edycja nagrań, eksport raportów PDF oraz plików CSV i nie tylko (ikona wyświetli się po zakończeniu nagrywania).
⑩ Menu ustawień
⑪ Interfejs szczegółowych danych: sprawdzanie dostępnych danych.
⑫ Interfejs wykresu liniowego: sprawdzanie dostępnych danych.



b) Menu ustawień

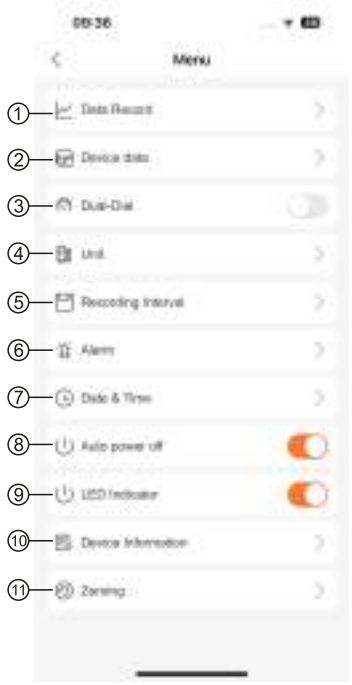

① Data Record(Rejestr danych): historyczny rejestr danych można wyświetlić osobno.

② Device Data(Dane urządzenia): wyświetlanie aktualnej pamięci urządzenia, eksport lub usuwanie danych i nie tylko.

③ Dual-Dial(Podwójna tarcza): równoczesne wyświetlanie danych dotyczących wysokiego i niskiego ciśnienia na głównym interfejsie.

④ Unit(Jednostka):Zmiana jednostki ciśnienia i temperatury.

⑤ Recording Interval(Interwał nagrywania): można ustawić wartość z przedziału 1 s ~ 1 godz.

⑥ Alarm: ustawianie progu alarmu wysokiego i niskiego ciśnienia / temperatury.

⑦ Date & Time(Data i czas): ustawianie daty i czasu w urządzeniu.

⑧ Auto power off(Automatyczne wyłączanie zasilania): WŁ./WYŁ., urządzenie wyłącza się automatycznie po upływie 10 minut, gdy nie jest połączone z Bluetooth oraz gdy przyciski nie są używane i nie jest włączona funkcja nagrywania.

⑨ LED Indicator(Wskaźniki LED): wł./wył. diod LED.

⑩ Device Information(Informacje o urządzeniu): nazwa i model urządzenia, numer seryjny, wersja oprogramowania, aktualizacja oprogramowania układowego, reset do ustawień fabrycznych.

⑪ Zeroing(Zerowanie): zerowanie wartości wysokiego i niskiego ciśnienia.

9. Specyfikacja techniczna i ustawienia domyślne

1) Specyfikacja techniczna

Zakres/rozdzielczość	od -1.00 do 60.00 bar od -100 do 6000 kPa od -0.100 do 6.000 Mpa od -14.5 do 870.2 psi od -1.01 do 61.18 kg/cm² od -75.0 do 4500 cmHg od -29.5 do 1771 inHg	0.01bar 1 kPa 0.001 Mpa 0.1 psi 0.01 kg/cm² 0.1 cmHg 0.1 in/Hg
Dokładność	±0.5% FS	
Typy czynnika chłodniczego	10 wstępnie ustawionych typów (ustawianych za pośrednictwem aplikacji, ogółem 94)	
Zmiana wysokiego/ niskiego ciśnienia	Obsługiwana (wysokie ciśnienie, HP) (niskie ciśnienie, LP)	
Rejestr danych	8000	
Interwał nagrywana danych	1 s ~ 1 godz. (ustawienia aplikacji)	
Wskaźniki LED	Czerwony (HP), niebieski (LP), WŁ./WYŁ. za pośrednictwem aplikacji	
Aplikacje na telefon	Obsługiwane, połączyć się z aplikacją „ iENV” za pomocą funkcji Bluetooth	
Automatyczne wyłączanie zasilania	Automatyczne wyłączanie zasilania w ciągu 10 minut, jeśli nie są używane przyciski (WŁ./WYŁ. za pośrednictwem aplikacji; w trybie WŁ. działa tylko po rozłączeniu Bluetooth i w trybie innym niż tryb nagrywania).	
Żywotność baterii	100 godz. (bateria alkaliczna, podświetlenie WYŁ., LED WŁ., 1-minutowy interwał nagrywania)	
Typ baterii	3 baterie alkaliczne AA	
Klasa IP	IP54	
Temperatura i wilgotność robocza	-10~+50°C, ＜90% RH	
Temperatura i wilgotność przechowywania	-20~+60°C, ＜80% RH	
Zakres temperatury	-50~+150°C	
Dokładność	±0.5°C (-50~80°C)	
	±1°C (80~150°C)	

2) Ustawienia domyślne (fabryczne)

Parametry	Wartość domyślna
Wysokie/niskie ciśnienie	Niskie ciśnienie
Domyślny czynnik chłodniczy	R22
Jednostka ciśnienia	Bar
Jednostka temperatury	℃
Wyświetlacz temperatury	Temperatura parowania
Interwał nagrywania	1 minuta
Automatyczne wyłączanie zasilania	Wł.
Wskaźnik LED	Wł.
Podświetlenie ekranu	Wył.

10. Pobieranie aplikacji mobilnej

Aby pobrać aplikację mobilną, postępować w następujący sposób
a) W przypadku systemu IOS wyszukać i pobrać iENV w App Store.
b) W przypadku systemu Android wyszukać i pobrać iENV w Sklepie Play.

Instrukcja może ulec zmianie bez wcześniejszego powiadomienia!

Ze względu na różne partie, materiały i szczegóły rzeczywistych produktów mogą nieznacznie różnić się od informacji graficznych, proszę odnieść się do rzeczywistego otrzymanego produktu. Dane eksperymentalne podane na stronie pochodzą z wewnętrznego laboratorium Uni-Trend, ale nie powinny stanowić odniesienia dla klienta do składania zamówień. Wszelki pytania proszę skierować do Obsługi klienta, dziękujemy serdecznie!

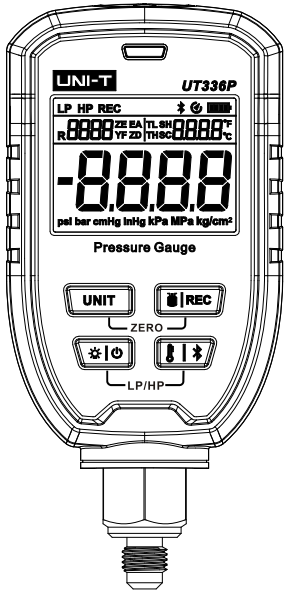

UT336P KIT
Bezdrátový tlakoměr a teplotní klamka
Stručná příručka

PŘEDMLUVA

Váženýuživateli:
Děkujeme, že jste si zakoupili nový Bezdrátový tlakoměr. Abyste mohli tento výrobek používat bezpečně a správně, přečtěte si důkladně tuto příručku, zejména část „Bezpečnost“.

Po přečtení této příručky se doporučuje, abyste si ji uložili na snadno přístupném místě, nejlépe v blízkosti přístroje, pro budoucí použití.

OMEZENÁ ZÁRUKA A ODPOVĚDNOST

Společnost Uni-Trend zaručuje, že výrobek je bez jakýchkoli vad materiálu a zpracování po dobu jednoho roku od data nákupu. Tato záruka se nevztahuje na poškození způsobené nehodou, nedbalostí, nesprávným použitím, úpravou, znečištěním a abnormálním provozem nebo manipulací.Prodejce není oprávněn poskytovat jménem společnosti Uni-Trend žádnou jinou záruku. Pokud potřebujete záruční servis v záruční době, obraťte se na nejbližšíautorizované servisní středisko Uni-Trend, kde získáte informace o autorizaci vrácení produktu;poté odešlete produkt do tohoto servisního střediska s popisem problému s produktem.

Tato záruka je jedinou kompenzací, kterou můžete získat.Uni-Trend nenese odpovědnost za žádné zvláštní, nepřímé, náhodné nebo následné škody nebo ztráty způsobené z jakéhokoli důvodu nebo spekulací. Společnost Uni-Trendrovněžnenese odpovědnost za žádné zvláštní, nepřímé, náhodné nebo následné škody nebo ztráty vyplývající z jakékoli příčiny nebo závěru, a protože některé státy nebo země neumožňují omezení předpokládaných záruk a náhodných nebo následných škod, výše uvedená omezení odpovědnosti a ustanovení se na vás nemusí vztahovat.

Obsah

1.Přehled výrobku ---------- 88
2.Vlastnosti výrobku ---------- 88
3.Konfigurace ---------- 88
4.Bezpečnost ---------- 88
5.Struktura výrobku ---------- 89
6.Tlačítka ---------- 90
7.Displej ---------- 90
8.Provoz ---------- 91
9.Technické specifikace a výchozí nastavení ---------- 94
10. Stažení mobilní aplikace ---------- 95

1. Přehled výrobku

Bezdrátový tlakoměr UT336P KIT měří tlak klimatizačního systému, funguje jako off-line záznam dat, monitoruje dlouhodobý chod chladicího systému a tepelného čerpadla a je vybaven 3.5mm portem pro teplotní svorku. Díky použití teplotních kleští k zobrazení vysokotlaké a nízkotlaké teploty chladicího potrubí a přehřátí/podchlazení z aplikací telefonu je vhodný pro instalaci, ladění a údržbu chladicího systému a tepelného čerpadla.

2. Vlastnosti výrobku

- LED indikace, vysoký tlak červeně, nízký tlak modře.
- Maximálně 8000 off-line uložených dat.
- Podpora externích teplotních svorek pro měření teploty chladicího potrubí.
- Podpora mobilních aplikací pro záznam a export dat a generování datových zpráv.
- Stupeň krytí Ip54.
- Přednastaveno 10 chladiv. Podpora mobilních aplikací pro změnu chladiv.
- Konstrukce s popruhem na ruku. Snadné umístění a měření.

3. Konfigurace

Bezdrátový tlakoměr ----------1
Stručný návod k obsluze----------1
Bezpečnostní pokyny----------1
Pokyny pro stahování běžných souborů----------1
AA baterie ---------- 3
Popruh na ruku ----------1
Látková taška ----------1
UT-T19 Teplotníklepka ---------- 1
Rotující rameno ---------- 1
Konektor ve T ---------- 1
Nástěnková schránka ---------- 1
Pokud některé komponenty chybí nebo jsou poškozené, obraťte se na svého prodejce.

4. Bezpečnost

Před použitím dataloggeru si pečlivě přečtěte bezpečnostní pokyny a dodržujte je.

- V případě delšího nepoužívání vyjměte baterii, aby nedošlo k jejímu vytečení.
- Nenabíjejte standardní AA baterii.
- Vyměňte baterii včas, pokud se na LCD displeji zobrazí nízký stav baterie.

5.Struktura výrobku

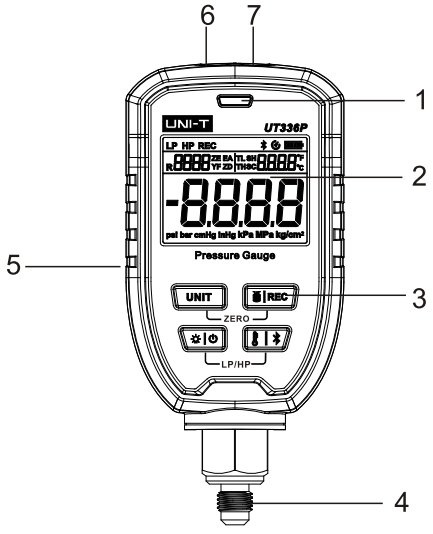

Č	Popis
1	Vysoký tlak v červené LED diodě.
	Nízký tlak v modré LED diodě.
2	Oblast zobrazení na obrazovce
3	Oblast tlačítek
4	Konektor 1/4“ SAE
5	Držák baterie (vzadu)
6	Otvor pro popruh na ruku
7	3.5mm port pro teplotní svorku

6.Tlačítka

Ikony	Ikony	Ikony	Ikony	Ikony
UNIT	Jednotka	Přepínač jednotky tlaku	Přepínač jednotky teploty	Vynulování
REC	Záznam	Přepínač typu chladiva	Zapnutí/vypnutí záznamu	
	NAPÁJENÍ	Zapnutí/vypnutí podsvícení obrazovky	Zapnutí/vypnutí napájení	Ikona přepínače vysokého/ nízkého tlaku
	Bluetooth	Přepínač zobrazení teploty	Zapnutí/vypnutí Bluetooth	

7.Displej

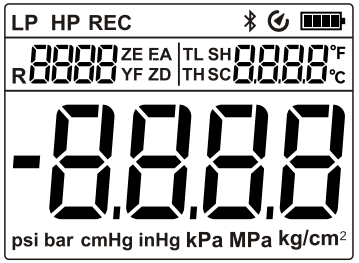

LP	Ikona nízkého tlaku	**HP**	Ikona vysokého tlaku
REC	Ikona záznamu dat		Ikona Bluetooth
	Ikona automatického vypnutí		Ikona baterie
	Typ chladiva	**TL**	Nízkotlaká teplota
TH	Vysokotlaká teplota	**SH**	Ikona přehřátí
SC	Ikona podchlazení	°F °C	Hodnota teploty; Jednotka teploty
	Hodnota tlaku	psi bar cmHg inHg kPa MPa kg/cm²	Jednotka tlaku

8. Provoz

1) Instalace baterie

a) Přepnutím doprava otevřete kryt baterie.
b) Vložte baterii podle polarity a zakryjte ji.

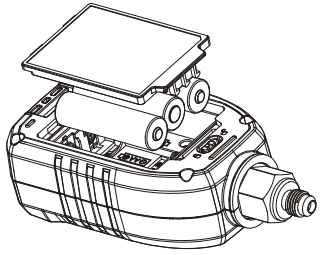

2) Základní provoz

a) Dlouhým stisknutím tlačítka „POWER“ zapněte zařízení a na displeji se zobrazí hodnota tlaku.
b) Současným dlouhým stisknutím tlačítek „POWER“ a „Bluetooth“ přepnete vysoký nebo nízký tlak.
c) Hodnota tlaku by měla být po zapnutí nulová, pokud tomu tak není, současným dlouhým stisknutím tlačítek „UNIT“ a „REC“ se vynuluje.
d) Použijte běžnou fluorovou trubičku s konektorem 1/4“ SAE a připojte tlakoměr ke klimatizačnímu systému.
e) V zařízení je k dispozici volitelně 10 přednastavených typů chladiva, které lze měnit prostřednictvím mobilních aplikací připojených přes Bluetooth.
f) Připojením mobilní aplikace iENV lze zobrazit údaje, exportovat zprávu o datech atd.
g) Připojte teplotní svorku UT-T16, krátce stiskněte tlačítko „Bluetooth“ a na teplotním displeji se kruhově zobrazí teplota odpařování / teplota nízkého tlaku (TL) / přehřátí (SH při nízkém tlaku) nebo teplota kondenzace / teplota vysokého tlaku (TH) / podchlazení (SC při vysokém tlaku).

Poznámky: TL/SH a TH/SC lze měřit připojením teplotní kleště UT-T19; pokud se nepodaří připojit teplotní svorku, - - - bude zobrazeno.

3) Použití aplikace

a) Dlouze stiskněte tlačítko „Bluetooth“, bliká ikona Bluetooth pro připojení k mobilní aplikaci iENV a poté vstupte do hlavního rozhraní (v reálném čase).

① Návrat: Odpojení a návrat k připojovacímu rozhraní.
② Typy chladiva: Uživatelé mohou v zařízení nastavit a aktualizovat 10 typů chladiva.
③ Hodnota vysokého tlaku/nízkého tlaku: Automaticky se zobrazí v aplikaci po přepnutí vysokého/nízkého tlaku.
④ Teplota kondenzace/odpařování: Automaticky se zobrazí v aplikaci po přepnutí vysokého/nízkého tlaku.
⑤ Teplota vysokého/nízkého tlaku: Automaticky se zobrazí v aplikaci po přepnutí vysokého/nízkého tlaku.
⑥ Přehřátí/podchlazení: Automaticky se zobrazí v aplikaci po přepnutí vysokého/nízkého tlaku.
⑦ Záznam: Spustit nahrávání nebo zastavit nahrávání (aktuální data jsou nahrávána pouze samostatnou aplikací, nejsou synchronně nahrávána zařízením).
⑧ Obnovit: Znovu spustit nahrávání (ikona se zobrazí po zastavení nahrávání).
⑨ Uložit: Upravit nahrávky; Exportovat zprávu PDF a soubory CSV atd. (ikona se zobrazí po zastavení nahrávání).
⑩ Nabídka nastavení
⑪ Rozhraní podrobností o datech: Zkontrolujte, zda jsou k dispozici data.
⑫ Rozhraní čárového grafu: Zkontrolujte, zda jsou k dispozici data.



b) Nabídka nastavení

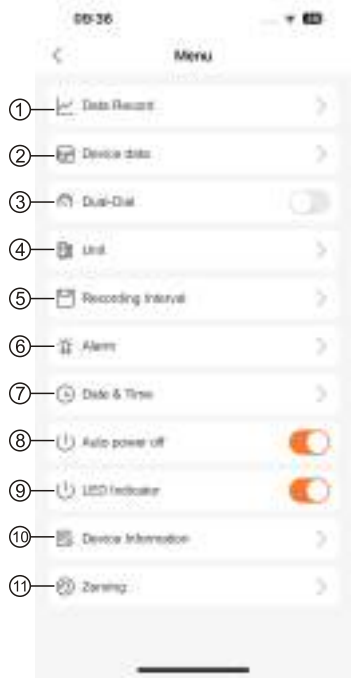

① Data Record(Záznam dat): Historii datových záznamů lze prohlížet samostatně.

② Device Data(Data zařízení): Můžete zobrazit aktuální úložiště zařízení, exportovat nebo odstranit data atd.

③ Dual-Dial(Duální vytáčení): Současné zobrazení údajů o vysokém a nízkém tlaku v hlavním rozhraní.

④ Unit(Jednotka):Přepínání jednotky tlaku a teploty.

⑤ Recording Interval(Interval záznamu): Lze nastavit 1s~1h.

⑥ Alarm: Nastavte prahovou hodnotu alarmu vysokého a nízkého tlaku/ teploty.

⑦ Date & Time(Datum a čas): Nastavte datum a čas zařízení.

⑧ Auto power off(Automatické vypnutí): Zapnuto/vypnuto, automatické vypnutí za 10 minut, pokud je v podmínkách odpojení Bluetooth + žádná operace s tlačítkem + není ve stavu záznamu.

⑨ LED Indicator(LED indikátory): Zapněte/vypněte LED indikátory.

⑩ Device Information(Informace o zařízení): Název zařízení; model; SN; verze softwaru; aktualizace firmwaru; obnovení továrního nastavení.

⑪ Zeroing(Nulování): Nulování hodnoty vysokého a nízkého tlaku.

9. Technické specifikace a výchozí nastavení

1) Technické specifikace

Rozsah/rozlišení	-1.00 až 60.00 bar -100 až 6000 kPa -0.100 až 6.000 Mpa -14.5 až 870.2 psi -1.01 až 61.18 kg/cm² -75.0 až 4500 cmHg -29.5 až 1771 inHg	0.01bar 1kPa 0.001 Mpa 0.1 psi 0.01 kg/cm² 0.1 cmHg 0.1 in/Hg
Přesnost	±0.5 % FS	
Typy chladiva	Přednastaveno je 10 typů (nastavení pomocí aplikací APP, celkem 94)	
Spínač vysokého/ nízkého tlaku	Podporováno (vysoký tlak, HP) (nízký tlak, LP)	
Záznam dat	8000	
Interval záznamu dat	1 s ~ 1 h （nastavení aplikace)	
LED indikátory	Červená (HP); modrá (LP); zapnutí/vypnutí pomocí aplikace	
Aplikace pro telefon	Podporováno, připojit APP „iENV“ přes Bluetooth	
Automatické vypnutí	Automatické vypnutí za 10 minut, pokud není provedena žádná operace s tlačítkem.	
Životnost baterie	100 h, (alkalická baterie; podsvícení vypnuto; LED zapnuto; interval záznamu 1 min)	
Typ baterie	3x alkalická AA baterie	
Stupeň krytí IP	IP54	
Provozní teplota a vlhkost	-10~+50°C, ＜90 % RH	
Teplota a vlhkost při skladování	-20~+60°C, ＜80 % RH	
Teplotní rozsah	-50~+150℃	
Přesnost	±0.5℃ (-50~80℃)	
	±1℃ (80~150℃)	

2) Výchozí nastavení (tovární nastavení)

Parametry	Výchozí hodnota
Vysoký/nízký tlak	Nízký tlak
Výchozí chladivo	R22
Jednotka tlaku	Bar
Jednotka teploty	℃
Oblast zobrazení teploty	Teplota odpařování
Interval záznamu	1 minuta
Automatické vypnutí	ZAPNUTO
LED indikátor	ZAPNUTO
Podsvícení obrazovky	VYPNUTO

10. Stažení mobilní aplikace

Chcete-li stáhnout mobilní aplikaci, postupujte takto
a) Pro IOSvyhledejte a stáhněte iENV k v App Store.
b) Pro Androidvyhledejte a stáhněte iENV v Play Store.

Příručka se může změnit bez předchozího upozornění!

Vzhledem k různým šaržím se materiály a podrobnosti o skutečných produktech mohou mírně lišit od grafických informací, viz skutečný obdržený produkt. Experimentální údaje uvedené na stránce pocházejí z interní laboratoře UNI-Trend, ale neměly by být odkazem pro zadávání objednávek zákazníkem. Máte-li jakékoli dotazy, kontaktujte zákaznický servis, děkujeme!